ARCHIVO Y CONTROL DE TRÁMITES

FECHA: 2015-03-23 16:15:00

AÑO:2015

PROCEDENCIA: SR. FRANKLIN OMAR CORREA JIMENEZ

TIPO : externo

TRAMITE Nº **3570**

CODIGO:

LUGAR: PRESIDENTE DE LA JUNTA GENERAL DE USUARIOS DEL SISTEMA DE RIEGO ZAPOTILLO

DETALLE: HACE LLEGAR SOLICITUD DE SR. PATRICIO ROGEL- USUARIO DEL SISTEMA DE RIEGO ZAPOTILLO, A FIN DE QUE DISPONGA AL DEPARTAMENTO TÉCNICO REALICE LAS RESPECTIVAS INSPECCIONES

De :	Doc. Nº	# Hojas	Enviado a	Para	Fecha	Firma
Lorena Alexandra Reyes Luna	OF NRO. 024-JGUSRZ-2015	2	G G	-21-	2015-03-23 16:15:00	
G G	Sumilla	1 sup	GOOM	- 21 -	24/03/15	4H30
G.O.M	Sumilla	Varios	G.G	-21-	18/05/2015	
G G	Sumilla	1 sup	G O M	- 21 -	01-06-2015	17H15

Prefectura LOJA Camino al progreso

EMPRESA PUBLICA DE RIEGO Y DRENAJE DEL SUR "RIDRENSUR"

RIEGO

ACTA DE ADJUDICACION DE INFIMA CUANTIA
ACTA DE APERTURA Y ADJUDICACION DE OFERTAS

ACTA NRO.11

En la ciudad de Loja a los 13 días del mes de marzo del 2015 y siendo las 11h 45 horas, se procede a la apertura de ofertas , calificacion y adjudicacion

DESCRIPCION DE OFERTAS

SOLICITUD DE COMPRA NRO.
DIRECCION: GERENCIA ADMINISTRATIVA FINANCIERA(BODEGA)
PROYECTO: SERVICIO DE SEGURIDAD Y VIGILANCIA PARA LOCAL DE BODEGA CONSACOLA
CONVENIO: ADMINISTRACION CENTRAL
PARTIDA: 7,3,02,08

CANTIDAD	ESPECIFICACIONES DEL ARTICULO, EQUIPO, MATERIAL, SERVICIO	OFERENTES		
		SEVISA CIA.LTDA.	SEGURPI	PAZVISEG Cia Ltda.
3	SERVICIO DE SEGURIDAD Y VIGILANCIA POR TRES MESES (PUESTOS DE 3 GUARDIAS)	6.615,00	5.877,00	7.290,00
		-	-	-
	SUBTOTAL:	6.615,00	5.877,00	7.290,00
	DESCUENTO:			
	SUBTOTAL IVA 0%:			
	SUBTOTAL IVA 12%:	6.615,00	5.877,00	7.290,00
	IVA 12%:	793,80	705,24	874,80
	TRANSPORTE:			
	TOTAL:	7.408,80	6.582,24	8.164,80

ADJUDICACION: Luego del analisis de oferta se procedio adjudicar a **SEGURPI, COMPAÑÍA DE SEGURIDAD PRIVADA** por ofertar lo requerido a Empresa RIDRENSUR EP.

CRITERIO TECNICO:

Para constancia de lo actuado, firman en unidad de acto.

Adjudicado: Dra. Lilia Epinoza
GERENTE ADMINISTRATIVO FINANICERO

Elaborado: Egda. Lorena Reyes
SECRETARIA DE ADQUISICIONES

Prefectura
LOJA
Camino al progreso

RIEGO

CT. 3570/2015

Loja, 01 de junio de 2015

Oficio Nº 320-REP-GG-2015

Señor
Patricio Rogel
PROPIETARIO TERRENO
Ciudad.-

De mi consideración:

En atención a requerimiento registrado con trámite nro 3570/2015, mediante el cual se solicita una distribución de caudal desde la caja hacia el terreno de su propiedad; me permito comunicar:

Que en base a la inspección de campo e informe presentado por el Técnico de la zona, constante en memorando nro 452-REP-GOM-2015; es factible atender su requerimiento debiendo usted asumir los costos que ocasione la implementación de este acceso al sistema de riego.

Atentamente.

RIDRENSUR EMPRESA PÚBLICA
GERENCIA GENERAL

Ing. María Yolanda Mora
GERENTE GENERAL RIDRENSUR E.P

MYM/ Yomara Jiménez T.

Adjunto lo indicado.
Archivo RIDRENSUR E.P
Copia: *GOM*
JGUR ZAPOTILLO
PERSONAL

Archivar
GOM
02/06/2015

lunes, 01 de junio de 2015 08:11:22 YJ

110

216-

Prefectura
LOJA
Camino al progreso

RIEGO

MEMORANDO No.452- REP-GOM-2015

PARA: *ING. MARIA YOLANDA MORA*
GERENTE GENERAL DE RIDRENSUR EP. (E)

DE: *ING. LUIS FERNANDO BARRETO*
ASISTENTE TECNICO O&M ZONA 2

ASUNTO: *Informe de inspección de solicitud de división de caudal en predio ubicado dentro de la red secundaria 3D-9C Módulo ZD-49 del Sistema de riego Zapotillo.*

TRAMITE: *3570*

FECHA: *Zapotillo, 18 de mayo del 2015*

Le remito el informe técnico de la inspección realizada en el sector Guasimo Sur del canal 3DC, red secundaria 3D-9C, módulo ZD-49, dando respuesta a la solicitud realizada por el Sr. Patricio Rogel el que dispone de un predio ubicado en el sector antes indicado y solicita una división de caudal desde una caja cercana a su terreno de la red terciaria 3D-9,4C.

ANALISIS TECNICO:

ANALISIS DE LA INFORMACION BASICA.

El terreno del Sr. Patricio Rogel tiene una extensión total de 2 Ha dividido en dos lotes de los cuales aproximadamente 1,8Ha son regables, y que han sido considerados como regables, dentro del diseño original del proyecto.

Este terreno es parte del módulo de riego ZD-49, como se indica en el siguiente esquema Hidráulico original

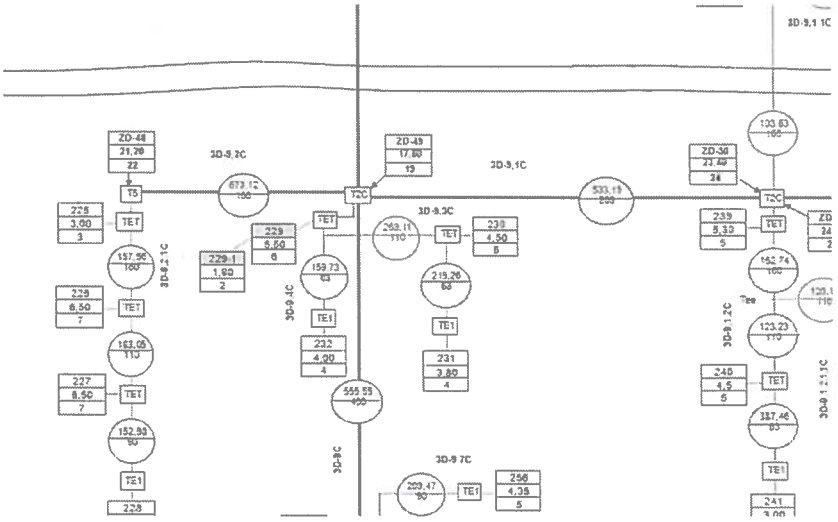

Sírvase comunicar al solicitante informe técnico favorable
18-mayo-2015.
18:00.

El modulo ZD-49 tiene un caudal disponible de 19l/s para una área regable de 17,80 Ha. La entrega para el predio se la podría realizar desde la caja # 229 de la red terciaria 3D-9,4C de donde se le dotará de un caudal de 2l/s.

RESULTADOS Y ASPECTOS TECNICOS

En síntesis me permito presentar los siguientes resultados y aspectos técnicos:

- El predio del Sr. Patricio Rogel regará técnicamente un área de 1,8 Ha. haciendo uso de un caudal de 2 l/s, a través de la construcción de una entrega captada de la caja #229 de la red terciaria 3D-9,4C del Módulo ZD-49.

- La tubería de la conduccion para el solicitante será de 63mm, captado desde la caja #229 de la red terciaria 3D-9,4C del modulo ZD-49; utilizando tubería PVC de 63 mm a una velocidad de 0,73 m/seg. y un caudal de diseño de entrega de 2 l/s. La longitud total desarrollada desde la toma a la entrega será de 49,56 m. con tubería pvc de diámetro 63mm. Se deberá dejar una Tee de PVC de 63mm para llevar al otro predio cuando sea requerido el riego.

- La entrega deberá contar con una válvula de control tipo mariposa de 63 mm, con su respectiva caja de protección construida en hormigón armado con tapas.

Av. Universitaria 17-12 entre entre Celica y Gonzar
Telf: (593) 07-2582999 Ext. 7001
www.prefecturaloja.gob.ec / RIDRENSUR EP.

Prefectura
LOJA
Camino al progreso

RIEGO

ANEXOS

LISTADO DE MATERIALES, Sr. PATRICIO ROGEL

DESCRIPCIÓN	UNIDAD	CANTIDAD
Tee PVC de 110mm	U	1
Reductor PVC de 110mm a 63 mm	U	1
Codo PVC 63mm E/Cx 90°	U	2
Tee PVC de 63mm	U	1
Tubo PVC E/C, 63mm,x 0,80Mpa	U	25
Tapón hembra PVC de 63mm	U	1
Válvula de mariposa tipo engrane 63 mm	U	1
Adaptador PVC M. E/C-Rosc 63mmx2"	U	2
Brida PVC 63 mm	U	2
Pernos más arandelas 5/8 x5"	U	4
Lija tamaño A4 N° 100	U	1
Teflón	U	1
Poli pega PVC	L	0,25
Caja de protección de válvula en hormigón armado(1x1,35m)	U	1

Av. Universitaria 17-12 entre entre Celica y Gonzan
Telf: (593) 07-2582999 Ext. 7001 /12
www.prefecturaloja.gob.ec / RIDRENSUR EP.

Prefectura
LOJA
Camino al progreso

RIEGO

Para respaldo de lo antes citado se anexa al presente la solicitud del usuario, el diseño hidráulico y el listado de materiales.

Es necesario indicar que el solicitante ha manifestado estar dispuesto a asumir los costos de los materiales para la implementación de la instalación.

Es todo cuanto puedo mencionar para los fines pertinentes.

Atentamente.

VISTO BUENO

Ing. Luis Fernando Barreto P.
ASISTENTE TÉCNICO O&M, ZONA 2
RIDRENSUR EP

Ing. Angel Collahuazo
GERENTE DE O&M
RIDRENSUR EP

221

ENTREGA DE AGUA: SR. PATRICIO ROGEL SISTEMA DE RIEGO ZAPOTILLO

Q diseño = Var lts/seg Caudal diseño= Var lts/seg

Tipo de Tubería = PVC 63mm FACTOR = 1.00

H mín excavación = 0.80 m

ANEXO

Punto en Perfil	Tubería	Nudo	Abscisa Nudo	Long.H.	Long. D LH+3%	Long.H acum.	Long. D acum.	Cotas Terreno	Cotas Proyecto	Presión Estática	CÓDIGO TUBERÍA	Ø NOM. (mm)	Ø INT. (mm)	COEF. C	Veloc	Golpe Ariete	Presión Trabajo	Pérdidas de carga	cota piezom.	Presión dinámica	Sobre Presión	Resiste Tubeía	Altura Corte
			m	m		m		m.s.n.m	m.s.n.m	mca					m/s	mca	PT (m.c.a)	m	m.s.n.m	mca	mca		m
AI-10					CAUDAL =		2.000																
1			1	0+000.00					181.00	180.20									201.98	21.78			0.80
P-2	1	1	2	0+089.25	89.25	91.93	89.25	91.93	179.25	178.45	1.75	EC63-0.80	63	59.0	140	0.73	23.64	84.32	1.030	200.95	22.50	25.39	O.K
P-3	1	1	3	0+125.11	35.86	36.94	35.86	36.94	172.15	171.35	8.65	EC63-0.80	63	59.0	140	0.73	23.95	84.32	0.414	200.54	29.19	32.90	O.K

JUNTA GENERAL DE USUARIOS DEL SISTEMA DE RIEGO ZAPOTILLO
ACUERDO MINISTERIAL 084

CT-3570

Zapotillo, 18 de marzo de 2015
Oficio 024-JGUSRZ 2015

Ingeniero
Edgar Rivas
GERENTE GENERAL DE RIDRENSUR EP

Loja-

De mi especial consideración:

Mediante la presente me permito hacerle llegar las solicitudes de los compañeros usuarios del sistema de riego Zapotillo, a fin de que disponga al Departamento Técnico realice las respectivas inspecciones de acuerdo a las siguientes solicitudes:

1. VILMA NORMA REQUENES, SECTOR NOVILLOS
2. PATRICIO ROGEL, GUASIMO SUR
3. BLANCA ESPERANZA VELIZ PRIETO, ACHIOTES
4. YAQUELINE GALLO SANCHEZ, PAMPA BLANCA
5. JOSE LUIS GUERRERO MAZA, CHAMBARANGO
6. ROSA ENIT TORRES ALVAREZ,GUASIMO SUR
7. LADY ESTEFANIA TORRES VELIZ, GUASIMO SUR
8. ERICA CORINEL ZAPATA, SECTOR MANCORA
9. NARCISA AGURTO ROGEL, TRONCO QUEMADO

A la espera de una respuesta favorable de su parte, me suscribo de usted.

Atentamente

JUNTA GENERAL DE REGANTES
CANAL DE RIEGO ZAPOTILLO
PRESIDENCIA

Sr. Franklin Omar Correa Jiménez
PRESIDENTE DE LA JUNTA GENERAL DE USUARIOS DEL SISTEMA DE RIEGO ZAPOTILLO

GOM
A su conocimiento
24.03.15

RIDRENSUR EP
Fecha 23-03-2015
Hora 10h46
17h40

E m a i l: sisriegozapotillo@hotmail. com
T e l f: 2 6 4 7 - 784

229

114

225

Zapotillo, 10 de Marzo de 2014

Señor.
Franklin Correa J.
PRESIDENTE DE LA JGUs SRZ
Ciudad. -

Estimado compañero:

La presente tiene como finalidad expresarle un afectuoso y cordial saludo y a la vez desearle éxitos en las funciones a usted encomendadas.

Asi mismo aprovecho la ocasión para exponerle que cuento con un Terreno ubicado en el Sector Guasimo sur, para lo cual solicito muy comedidamente, se me realice la inspeción para una distribucion de caudal de la cajá ubicada em el terreno del señor Jimmy Vasquez y de esta manera poder cultivar esta area.

Cabe señalar que de aprobarse la implementacion de este servicio estoy dispuesto a correr con los gastos de los materiales.

Seguro de que la presente tendrá una acogida favorable le antelo mis mas sinceros agradecimientos.

Atentamente,

Sr. Patricio Rogel
1102630389

Nº Teléfono.
0939925895

115 126

2 c/u

ARCHIVO Y CONTROL DE TRÁMITES

FECHA: 2015-03-23 16:22:00

AÑO:2015

PROCEDENCIA: SR. FRANKLIN OMAR CORREA JIMENEZ

TIPO : externo

TRAMITE Nº **3578**

CODIGO:

LUGAR: PRESIDENTE DE LA JUNTA GENERAL DE USUARIOS DEL SISTEMA DE RIEGO ZAPOTILLO

DETALLE: HACE LLEGAR SOLICITUD DE SRA. NARCISA AGURTO ROGEL- USUARIO DEL SISTEMA DE RIEGO ZAPOTILLO, A FIN DE QUE DISPONGA AL DEPARTAMENTO TÉCNICO REALICE LAS RESPECTIVAS INSPECCIONES

De :	Doc. Nº	# Hojas	Enviado a	Para	Fecha	Firma
orena Alexandra Reyes Luna	OF NRO. 024-JGUSRZ-2015	2 HOJAS	G G	- 21 -	2015-03-23 16:22:00	Yomar 17h40
G G	sumilla	1 sup	G O O M	- 21 -	24/03/15	14h30
G.O.M	sumilla	1 Exp	G.G	- 21 -	18/05/2015	Yomar 10h42
G G	9/319	1 sup	G O O M	- 21 -	01-06-2015	17h20

100 196

Prefectura
LOJA
Camino al progreso

RIEGO

CT. 3578/2015

Loja, 01 de junio de 2015

Oficio Nº 319-REP-GG-2015

Señora
Narcisa Agurto Rogel
PROPIETARIO LOTE
Ciudad.-

De mi consideración:

En atención a requerimiento registrado con trámite nro 3578/2015, mediante el cual se solicita una entrega de agua para el terreno de su propiedad; me permito comunicar:

Que en base a la inspección de campo e informe presentado por el Técnico de la zona, constante en memorando nro 215-REP-GOM-2015; es factible atender su requerimiento debiendo usted asumir los costos que ocasione la implementación de este acceso al sistema de riego.

Atentamente.

Ing. María Yolanda Mora
GERENTE GENERAL RIDRENSUR E.P

MYM/ Yomara Jiménez T.

Adjunto lo indicado.
Archivo RIDRENSUR E.P
Copia: *GOM*
JGUR ZAPOTILLO
PERSONAL

Jefferson
archivar
02/06/2015

lunes, 01 de junio de 2015 08:11:22 YJ

Sucre 06 - 76 entre José Antonio Eguiguren y Colón
Telf. (593) 07-2582999
www.prefecturadeloja.gob.ec

101

198

Prefectura
LOJA
Camino al progreso

RIEGO

MEMORANDO No. 215 - REP-GOM-2015

PARA: *ING.MARIA YOLANDA MORA*
GERENTE GENERAL DE RIDRENSUR E.P.

DE: *ING. FREDY SANCHEZ*
TECNICO O&M ZONA 2

ASUNTO: *Informe de Inspección de la Zona 3DC Fase 3 red secundaria 15C- D , Módulo ZD-143 del Sistema de riego Zapotillo.*

FECHA: *Zapotillo, 18 de mayo del 2015*

TRAMITE: *3578*

Le remito el informe técnico realizado a base de inspección efectuada en el sector Tronco Quemado, en la red secundaria 15C-D, abscisa 10+810,79 en el módulo ZD-143, dando respuesta a una de las solicitudes realizada por la Sra. Narcisa Agurto Rogel, la misma que dispone de un predio ubicado en el sector antes indicado y solicita la implementación de una entrega de agua para el terreno de su propiedad de 4 ha, y de esta manera poder incorporar a la producción dicha superficie según el patrón de cultivos establecido para esta zona.

ANALISIS TECNICO:

ANALISIS DE LA INFORMACION BASICA.

El terreno de la Sra. Narcisa Agurto Rogel se encuentra ubicado en el sector Tronco Quemado junto a la Vía a Miraflores y que según su solicitud presentada tiene una extensión de 4 Ha, este terreno forma parte de los módulos de riego ZD-143; ZD 142 y ZD 144 del canal 3DC, Fase 3, red secundaria 15C-D, superficie que presenta buenas condiciones de suelo, pendiente de alrededor del 40 %, profundidad 40 cm, casi nula en pedregosidad y textura Franco-arcillosa (al tacto), tal como se puede apreciar en las fotografías; es así que mediante la preparación del suelo se podrá incorporar a la producción.

Secretaria
A conocimiento del solicitante el informe técnico.
Los apoyos que ocasione la implementación del Sist. deberán correr por parte de los solicitantes
14-may-2015
13:55

102

201-

En conclusión revisando los esquemas hidráulicos en cuanto a superficie regable se puede evidenciar que del módulo ZD-143; fue diseñada para regar 13,0 Ha y posee 14 litros/seg. Del cual existe un sobrante de un litro/seg; por lo que si es factible, mediante la modalidad de turnos, realizar una división de caudal a partir de la caja N° 779 para regar 4 Ha. Además de la inspección realizada se pudo aforar que de dicha entrega está pasando un caudal de 8 litros/seg. Adjunto fotografías de la caja donde se realizará la división de caudal para la Sra. Solicitante.

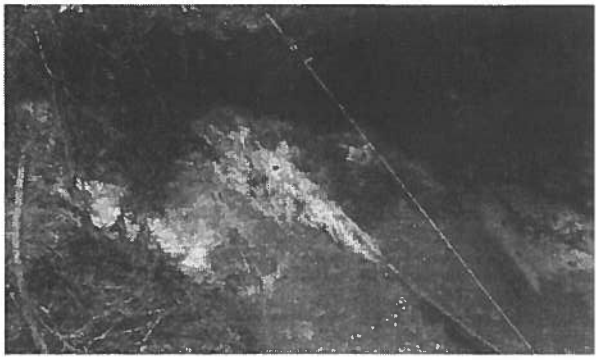

ESQUEMA HIDRAULICO ACTUALIZADO

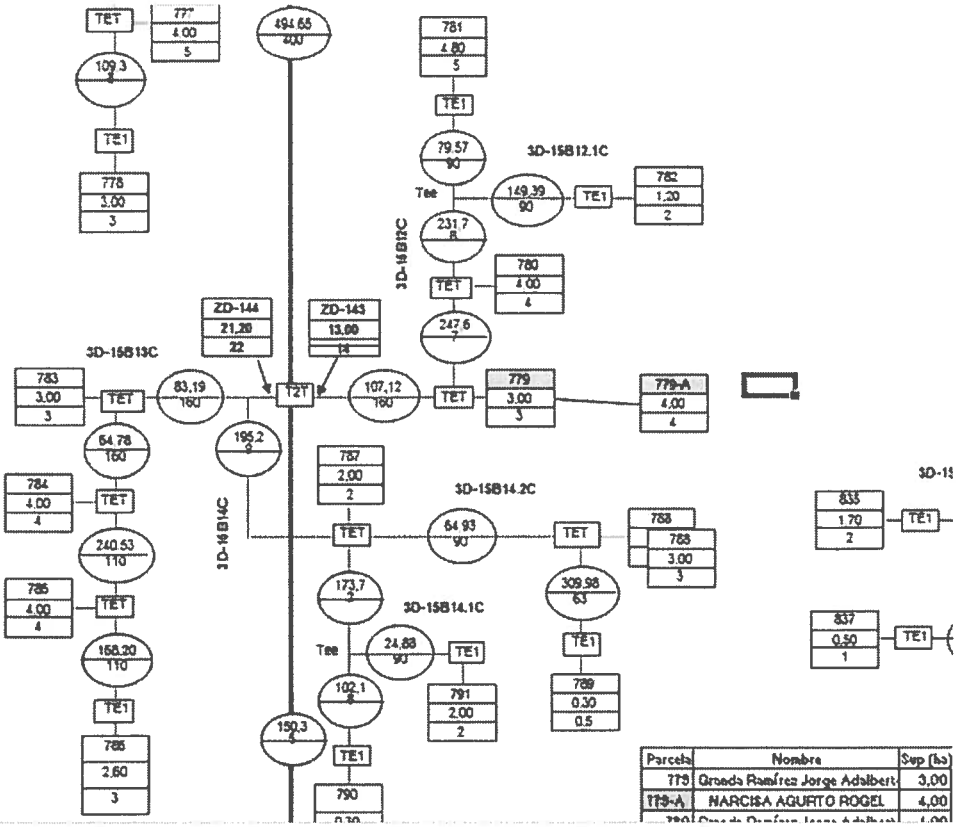

Av. Universitaria 17-12 entre entre Celica y Gon
Telf: (593) 07-2582999 Ext. 7001
www.prefecturaloja.gob.ec / RIDRENSUR EP.

Prefectura
LOJA
Camino al progreso

RIEGO

RESULTADOS Y ASPECTOS TECNICOS

En síntesis me permito presentar los siguientes resultados y aspectos técnicos:

- Luego de haber revisado los estudios originales del diseño del proyecto de riego Zapotillo, se determina que el área de propiedad del Sra. Narcisa Agurto Rogel existen 4 ha aproximadamente que están consideradas para regar de los módulos de riego ZD-143; ZD 142 y ZD 144 del canal 3DC, Fase 3, red secundaria 15C-D, por lo tanto si es posible atender lo solicitado por la propietaria de dicho terreno.

- El predio de la Sra. Narcisa Agurto Rogel regará técnicamente un área de 4 Ha. haciendo uso de un caudal de 1 l/seg/ha, a través de la división de caudal desde los ramales terciarios de las entregas antes indicadas con un diámetro de la tubería de conducción y entrega de 90 mm.

- La entrega para el solicitante será de 90mm y se tomará después de la "T" donde conduce el agua la red terciaria 3D-15B12C a la caja N° 779. Y contará con una presión dinámica de 12,38 m.c.a.

- La entrega deberá contar con una válvula de control tipo mariposa de 90 mm, con una válvula de purga y una aire de doble acción de 1", con su respectiva caja de protección construida en hormigón armado con tapas en hormigón armado según diseño tipo adjunto.

- En el trayecto del tramo a construir se colocaran una válvula de aire de doble acción. Esto con la finalidad de evitar la acumulación de aire en la tubería.

Para respaldo de lo antes citado se anexa al presente la solicitud del usuario, y lista de materiales y accesorios.

Es todo cuanto puedo informar para los fines pertinentes.

Atentamente.

VISTO BUENO

Ing. Fredy Antonio Sánchez Zapata
TÉCNICO O & M, ZONA 2
RIDRENSUR EP

Ing. Angel Collahuazo
GERENTE DE O&M
RIDRENSUR EP

104

Prefectura
LOJA
Camino al progreso

RIEGO

DISTRIBUCION DE CAUDAL EN EL SECTOR TRONCO QUEMADO. SRA. NARCISA AGURTO ROGEL

LISTADO DE MATERIALES ENTREGA PREDIO

DESCRIPCIÓN	UNIDAD	CANTIDAD
"T" PVC de 160 A 90 mm	U	1
Codo PVC 90mm E/Cx 90°	U	3
Codo PVC90mm E/Cx 45°	U	2
Tubo pvc E/C, 90mm,x 0,63 Mpa	U	21
Collarín 90mm x 3/4"	U	1
Válvula de aire de doble acción 3/4"	U	1
Válvula de mariposa tipo engrane 90mm	U	1
Brida pvc 90 mm	U	2
Pernos más arandelas 5/8 x5"	U	4
Lija tamaño A4 N° 100	U	2
Teflón	U	2
Poli pega pvc	L	0,25
Caja de protección de válvula en hormigón armado(1x1,35m)	U	1

205

RED DE DISTRIBUCION TERCIARIA PARA CAJA DE ENTREGA DE LA SRA. NARCISA AGURTO ROGEL(Q= 4 l/seg)

Q diseño = Var lts/seg Caudal diseño= Var lts/seg

Tipo de Tubería = PVC FACTOR = 1,00

H mín excavación = 0,50 m

ANEXO

Punto en Perfil	Tubería	Nudo		Abscisa Nudo	Long.H.	Long. D LH+3%	Long.H acum.	Long. D acum.	Cotas Terreno	Cotas Proyecto	Presión Estática	CÓDIGO TUBERÍA	Ø NOM. (mm)	Ø INT. (mm)	COEF. C	Veloc.	Golpe Ariete	Presión Trabajo	Pérdidas de carga	cota piezom.	Presión dinámica	Sobre Presión	Resiste Tubeía	Altura Corte
				m	m		m		m.s.n.m	m.s.n.m	mca					m/s	mca	PT (m.c.a)	m	m.s.n.m	mca	mca		m
ZD-143						**CAUDAL =**		**4,000**																
0			0	0+000,00					187,00	186,20										202,43	16,23			
1	1	1	1	0+033,00	33,00	33,99	33,00	33,99	187,00	185,20	1,00	EC90-0.63	90	85,6	140	0,70	19,27	66,40	0,224	202,21	17,01	20,27	O.K	1,80
2	1	1	2	0+085,00	52,00	53,56	52,00	53,56	178,00	175,20	11,00	EC90-0.63	90	85,6	140	0,70	19,46	66,40	0,353	201,85	26,65	30,46	O.K	2,80
2	1	1	3	0+125,00	40,00	41,20	40,00	41,20	193,00	189,20	-3,00	EC90-0.63	90	85,6	140	0,70	19,46	66,40	0,272	201,58	12,38	16,46	O.K	3,80

105

106

20X-

PERFIL DE ENTREGA 90MM
SRA. NARCISA AGURTO
SECTOR TRONCO QUEMADO

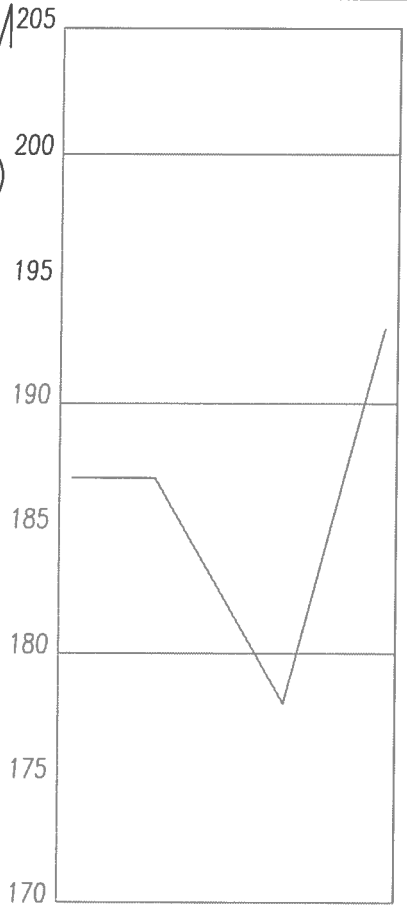

ESCALAS
H 1:1000
V 1:100

DATOS PROYECTO				
CORTES	[illegible]	[illegible]	[illegible]	[illegible]
PRESIÓN DINAMICA	[illegible]	[illegible]	[illegible]	[illegible]
COTA PIEZOMETRICA	[illegible]	[illegible]	[illegible]	[illegible]
COTA TERRENO	[illegible]	[illegible]	[illegible]	[illegible]
ABSCISA	[illegible]	[illegible]	[illegible]	[illegible]
	P-1	P-2	P-3	P-4

JUNTA GENERAL DE USUARIOS DEL SISTEMA DE RIEGO ZAPOTILLO
ACUERDO MINISTERIAL 084

CT-3578

Zapotillo, 18 de marzo de 2015
Oficio 024-JGUSRZ 2015

Ingeniero
Edgar Rivas
GERENTE GENERAL DE RIDRENSUR EP

Loja-

De mi especial consideración:

Mediante la presente me permito hacerle llegar las solicitudes de los compañeros usuarios del sistema de riego Zapotillo, a fin de que disponga al Departamento Técnico realice las respectivas inspecciones de acuerdo a las siguientes solicitudes:

1. VILMA NORMA REQUENES, SECTOR NOVILLOS
2. PATRICIO ROGEL, GUASIMO SUR
3. BLANCA ESPERANZA VELIZ PRIETO, ACHIOTES
4. YAQUELINE GALLO SANCHEZ, PAMPA BLANCA
5. JOSE LUIS GUERRERO MAZA, CHAMBARANGO
6. ROSA ENIT TORRES ALVAREZ,GUASIMO SUR
7. LADY ESTEFANIA TORRES VELIZ, GUASIMO SUR
8. ERICA CORINEL ZAPATA, SECTOR MANCORA
9. NARCISA AGURTO ROGEL, TRONCO QUEMADO

A la espera de una respuesta favorable de su parte, me suscribo de usted.

Atentamente

JUNTA GENERAL DE REGANTES
CANAL DE RIEGO ZAPOTILLO
PRESIDENCIA

Sr. Franklin Omar Correa Jiménez
PRESIDENTE DE LA JUNTA GENERAL DE USUARIOS DEL SISTEMA DE RIEGO ZAPOTILLO

Ing. Fredy Sanchez realizar la inspección e informe
GOM
25-03-2015

GOM
A su conocimiento y trámite en base a la planificación presentada
24.03.15

RIDRENSUR EP
Fecha 23-03-2015
Hora 10:46

E m a i l: sisriegozapotillo@hotmail. com
T e l f: 2 6 4 7 - 784

107

Zapotillo, 17 de Marzo de 2015

Señor.
Franklin Correa J.
PRESIDENTE DE LA JGUs SRZ
Ciudad. -

Estimado compañero:

La presente tiene como finalidad expresarle un afectuoso y cordial saludo y a la vez desearle éxitos en sus funciones.

Con esta opotunidad me permito manifestarle que poseo una propiedad bajo la cota del canal de Riego Zapotillo, en el sector Tronco Quemado de 4 hectares en el mismo que quiero iniciar atividades para cultivos de pequeño, mediano y largo plazo, pero lamantablemente el agua que recibo no me abastece.

Por lo expuesto comedidamente me permito solicitar a usted, a fin de que se realice el trámite respectivo para la inspeccion correspondiente del técnico con la finalidad que se realice una division de caudales y de esta manera ampliar las atividades agrícolas em mi parcela.

Seguro de que la presente tendrá una acogida favorable le antelo mis mas sinceros agradecimientos.

Atentamente,

1103374408-9

Sra. Narcisa Agurto Rogel

Telefono
0968044095

08

217

Zapotillo, 17 de Marzo de 2015

Señor
Franklin Correa J
PRESIDENTE DE LA JUNTA SRA
Ciudad -

Estimado compañero

La presente tiene como finalidad expresarle un afectuoso saludo y a la vez desearle éxitos en sus funciones.

Con esta oportunidad me permito manifestarle que posee una propiedad bajo la cota del canal de Riego Zapotillo, en el sector Tronco Quemado de 4 hectáreas en el mismo que quiero iniciar actividades para cultivos de pequeños, medianos y largo plazo, pero lamentablemente el agua de riego no me abastece.

Por lo expuesto comedidamente me permito solicitar a usted, a fin de que se realice el trámite respectivo para la inspección correspondiente del terreno con la finalidad que se realice una división de cuadras y de esta manera ampliar las mayordomías agrícolas en un parcela.

Seguro de que la presente tendrá una acogida favorable le agradezco mis más sinceros agradecimientos.

Atentamente

Sra. Narcisa Agurto Rogel

Teléfono
0968041095

290

ARCHIVO Y CONTROL DE TRÁMITES

FECHA: 2015-03-23 16:22:00

AÑO:2015

PROCEDENCIA: SR. FRANKLIN OMAR CORREA JIMENEZ

TIPO : externo

TRAMITE Nº **3577**

CODIGO:

LUGAR: PRESIDENTE DE LA JUNTA GENERAL DE USUARIOS DEL SISTEMA DE RIEGO ZAPOTILLO

DETALLE: HACE LLEGAR SOLICITUD DE SRA. ERICA CORONEL ZAPATA- USUARIO DEL SISTEMA DE RIEGO ZAPOTILLO, A FIN DE QUE DISPONGA AL DEPARTAMENTO TÉCNICO REALICE LAS RESPECTIVAS INSPECCIONES

De :	Doc. Nº	# Hojas	Enviado a	Para	Fecha	Firma
Lorena Alexandra Reyes Luna	OF SIN NUMERO	2 HOJAS	G G	-21-	2015-03-23 16:22:00	
G G	semilla	1 sep	600 m	-21-	24/03/15	4H30
G.O.H	semilla	varias	G.G	-21-	01/06/2015	
G G	semilla	1 sep	600 m	-21-	01/06/2015	8H24

Nota: Una vez finalizado el trámite se debe remitir el documento original y sus

88 175

174

Prefectura
LOJA
Camino al progreso

RIEGO

CT. 3577/2015

Loja, 01 de junio de 2015

Oficio Nº 323-REP-GG-2015

Señora
Erica Coronel Zapata
PROPIETARIO TERRENO
Ciudad.-

De mi consideración:

En atención a requerimiento registrado con trámite nro 3577/2015, mediante el cual se solicita una distribución de caudal desde la caja hacia el terreno de su propiedad; me permito comunicar:

Que en base a la inspección de campo e informe presentado por el Técnico de la zona, constante en memorando nro 268-REP-GOM-2015; es factible atender su requerimiento debiendo usted asumir los costos que ocasione la implementación de este acceso al sistema de riego.

Atentamente.

Ing. María Yolanda Mora
GERENTE GENERAL RIDRENSUR E.P

MYM/ Yomara Jiménez T.

Adjunto lo indicado.
Archivo RIDRENSUR E.P
Copia: *GOM*
JGUR ZAPOTILLO
PERSONAL

Jefferson
archivar
GOM
05/06/2015

lunes, 01 de junio de 2015 09:50:07 YJ

Sucre 06 - 76 entre José Antonio Eguiguren y Colón
Telf. (593) 07-2582999
www.prefecturadeloja.gob.ec

17b

Prefectura LOJA Camino al progreso

RIEGO

MEMORANDO No.268- REP-GOM-2015

PARA: *ING. MARIA YOLANDA MORA*
GERENTE GENERAL DE RIDRENSUR EP. (E)

DE: *ING. LUIS FERNANDO BARRETO*
ASISTENTE TECNICO O&M ZONA 2

ASUNTO: *Informe de inspección de solicitud de división de caudal en predio ubicado dentro de la red secundaria 3D-15AC Módulo ZD-162 del Sistema de riego Zapotillo.*

TRAMITE: *3577*

FECHA: *Zapotillo, 01 de junio del 2015*

Le remito el informe técnico de la inspección realizada en el sector Puente de Máncora del canal 3DC, red secundaria 3D-15C, módulo ZD-162, dando respuesta a la solicitud realizada por la Sra. Érica Coronel Zapata la cual dispone de un predio ubicado en el sector antes indicado y solicita una división de caudal desde una caja cercana que se encuentra en la propiedad del Sr. Fernando Prieto.

ANALISIS TECNICO:

ANALISIS DE LA INFORMACION BASICA.

El terreno de la Sra. Érica Coronel Zapata tiene una extensión total de 1 Ha de la cual aproximadamente 0,5 Ha son regables, y que han sido considerados como regables, dentro del diseño original del proyecto ya que estas presentan buenas condiciones de suelo tales como fertilidad, pendiente de alrededor del 15%, profundidad superior a 80cm, pedregosidad muy baja y textura franco arcillosa(al tacto), tal como se puede apreciar en las fotografías, adjunto al presente...

01-junio-2015

90

176

Este terreno es parte del módulo de riego ZD-162, como se indica en el siguiente esquema Hidráulico original

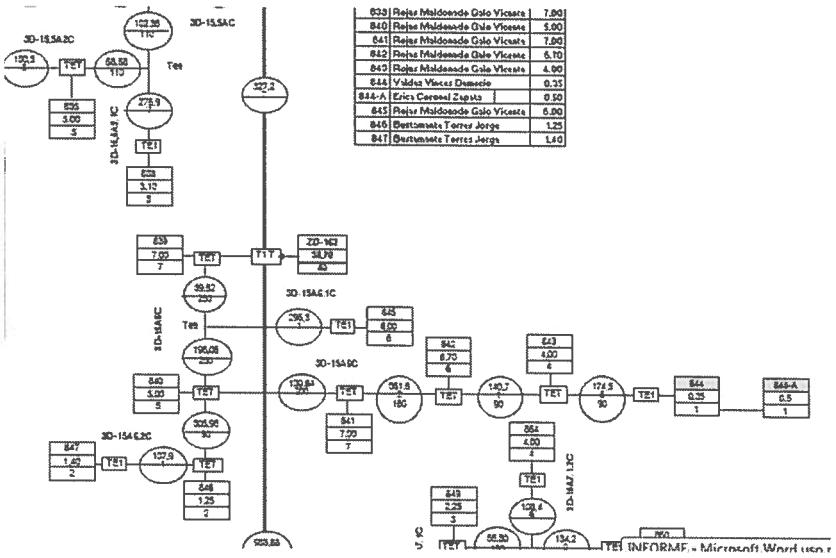

El modulo ZD-162 tiene un caudal disponible de 40l/s para una área regable de 38,70 Ha. La entrega para el predio se la podría realizar desde la caja # 844 de la red terciaria 3D-15A6C de donde se le dotará de un caudal de 1l/s.

RESULTADOS Y ASPECTOS TECNICOS

En síntesis me permito presentar los siguientes resultados y aspectos técnicos:

- El predio de la Sra. Erica Coronel Zapata regará técnicamente un área de 0,5 Ha. haciendo uso de un caudal de 1 l/s, a través de la construcción de una entrega captada de la caja #844 de la red terciaria 3D-15A6C del Módulo ZD-162.

- La tubería de la conducción para el solicitante será de 50mm, captado desde la caja #844 de la red terciaria 3D-15A6C del modulo ZD-162; utilizando tubería PVC de 50 mm a una velocidad de 1,15 m/seg. y un caudal de diseño de entrega de 1 l/s. La longitud total desarrollada desde la toma a la entrega será de 170 m. con tubería pvc de diámetro 50mm.

- La entrega deberá contar con una válvula de control tipo mariposa de 50 mm, con su respectiva caja de protección construida en hormigón armado con tapas.

178

Prefectura
LOJA
Camino al progreso

RIEGO

Para respaldo de lo antes citado se anexa al presente la solicitud del usuario, el diseño hidráulico y el listado de materiales.

Es necesario indicar que el solicitante ha manifestado estar dispuesto a asumir los costos de los materiales para la implementación de la instalación.

Es todo cuanto puedo mencionar para los fines pertinentes.

Atentamente.

VISTO BUENO

Ing. Luis Fernando Barreto P.
ASISTENTE TÉCNICO O&M, ZONA 2
RIDRENSUR EP

Ing. Angel Collahuazo
GERENTE DE O&M
RIDRENSUR EP

Vo Bueno.
01 junio 2015

91 179.-

Prefectura
LOJA
Camino al progreso

ANEXOS

RIEGO

LISTADO DE MATERIALES, Sra. ERICA CORONEL ZAPATA

DESCRIPCIÓN	UNIDAD	CANTIDAD
Tee reductor PVC de 90mm a 63mm	U	1
Reductor PVC de 63mm a 50mm	U	1
Codo PVC 50mm E/Cx 90°	U	2
Tubo PVC E/C, 50mm,x 0,80Mpa	U	29
Válvula de mariposa tipo engrane 50 mm	U	2
Adaptador PVC M. E/C-Rosc 50mmx2"	U	4
Brida PVC 50 mm	U	4
Pernos más arandelas 5/8 x5"	U	8
Lija tamaño A4 N° 100	U	1
Teflón	U	1
Poli pega PVC	L	1
Caja de protección de válvula en hormigón armado(1x1,35m)	U	1

180 -

ENTREGA DE AGUA: SRA. ERICA CORONEL ZAPATA SISTEMA DE RIEGO ZAPOTILLO

Q diseño = Var lts/seg Caudal diseño= Var lts/seg

Tipo de Tubería = PVC FACTOR = 1.00

H mín excavación = 0.60 m

ANEXO

Punto en Perfil	Tubería	Nudo		Abscisa Nudo	Long.H.	Long. D LH+3%	Long.H acum.	Long. D acum.	Cotas Terreno	Cotas Proyecto	Presión Estática	CÓDIGO TUBERÍA	Ø NOM. (mm)	Ø INT. (mm)	COEF. C	Veloc.	Golpe Ariete	Presión Trabajo	Pérdidas de carga	cota piezom.	Presión dinámica	Sobre Presión	Resiste Tubeia	Altura Corte
				m	m		m		m.s.n.m	m.s.n.m	mca					m/s	mca	PT (m.c.a)	m	m.s.n.m	mca	mca		m
AI-10						CAUDAL =		2.000																
1			1	0+000.00					133.00	132.20		EC50-0.80								173.78	41.58			0.80
P-2	1	1	2	0+040.30	40.30	41.51	40.30	41.51	131.00	130.20	2.00	EC50-0.80	50	47.0	140	1.15	36.13	84.32	1.408	172.37	42.17	38.13	O.K	0.80
P-3	1	1	3	0+090.60	50.30	51.81	50.30	51.81	132.50	131.70	0.50	EC50-0.80	50	47.0	140	1.15	35.81	84.32	1.758	170.61	38.91	38.31	O.K	0.80
P-4	1	1	4	0+170.00	79.40	81.78	79.40	81.78	131.97	131.17	1.03	EC50-0.80	50	47.0	140	1.15	36.26	84.32	2.774	167.84	36.67	37.29	O.K	0.80

Av. Universitaria 17-12 entre entre Celica y Gonzanamá
Telf: (593) 07-2582999 Ext. 7001
www.prefecturaloja.gob.ec / RIDRENSUR EP.

JUNTA GENERAL DE USUARIOS DEL SISTEMA DE RIEGO ZAPOTILLO
ACUERDO MINISTERIAL 084

3577

Zapotillo, 18 de marzo de 2015
Oficio 024-JGUSRZ 2015

Ingeniero
Edgar Rivas
GERENTE GENERAL DE RIDRENSUR EP

Loja-

De mi especial consideración:

Mediante la presente me permito hacerle llegar las solicitudes de los compañeros usuarios del sistema de riego Zapotillo, a fin de que disponga al Departamento Técnico realice las respectivas inspecciones de acuerdo a las siguientes solicitudes:

1. VILMA NORMA REQUENES, SECTOR NOVILLOS
2. PATRICIO ROGEL, GUASIMO SUR
3. BLANCA ESPERANZA VELIZ PRIETO, ACHIOTES
4. YAQUELINE GALLO SANCHEZ, PAMPA BLANCA
5. JOSE LUIS GUERRERO MAZA, CHAMBARANGO
6. ROSA ENIT TORRES ALVAREZ,GUASIMO SUR
7. LADY ESTEFANIA TORRES VELIZ, GUASIMO SUR
8. ERICA CORINEL ZAPATA, SECTOR MANCORA
9. NARCISA AGURTO ROGEL, TRONCO QUEMADO

A la espera de una respuesta favorable de su parte, me suscribo de usted.

Atentamente

JUNTA GENERAL DE REGANTES
CANAL DE RIEGO ZAPOTILLO
PRESIDENCIA

Sr. Franklin Omar Correa Jiménez
PRESIDENTE DE LA JUNTA GENERAL DE USUARIOS DEL SISTEMA DE RIEGO ZAPOTILLO

Ing. Fredy Sanchez, Realizar la inspección e informar GOM 25-03-2015

GOM
A su conocimiento pertinencia realización inspección en base a planificación prevista
24.03.15

RECEPCIÓN DOCUMENTOS
Fecha 23.03.2015
Hora 10h46

E m a i l: sisriegozapotillo@hotmail. com T e l f: 2 6 4 7 - 784

185

93

Zapotillo, 04 de Marzo de 2015

Señor.
Franklin Correa J.
PRESIDENTE DE LA JGUs SRZ
Ciudad. -

Estimado compañero:

La presente tiene como finalidad expresarle un afectuoso y cordial saludo y a la vez desearle éxitos en sus funciones.

Con esta opotunidad me permito manifestarle que poseo una propiedad bajo la cota del canal de Riego Zapotillo, en el sector Mancora, en el mismo que quiero iniciar atividades para cultivos de pequeño, mediano y largo plazo.

Por lo expuesto comedidamente me permito solicitar a usted, a fin de que se realice el trámite respectivo para la inspeccion correspondiente del técnico con la finalidad que se realice una division de caudales desde la cajá ubicada en el terreno de don Fernando Prieto y de esta manera iniciar las atividades agrícolas.

Seguro de que la presente tendrá una acogida favorable le antelo mis mas sinceros agradecimientos.

Atentamente,

Sra. Erica Coronel Zapata

Telefono
0990711027

Por: Tatiana Velez Espinosa
RECIBIDO JGUSRZ
Fecha: 04 - 03 - 2015
Hora: 15H:10 . Pm.

185

24U

ARCHIVO Y CONTROL DE TRÁMITES

FECHA: 2015-03-23 16:21:00

AÑO:2015

PROCEDENCIA: SR. FRANKLIN OMAR CORREA JIMENEZ

TIPO : externo

TRAMITE Nº **3575**

CODIGO:

LUGAR: PRESIDENTE DE LA JUNTA GENERAL DE USUARIOS DEL SISTEMA DE RIEGO ZAPOTILLO

DETALLE: HACE LLEGAR SOLICITUD DE SRA. ROSA ENITH TORRES ALVAREZ USUARIO DEL SISTEMA DE RIEGO ZAPOTILLO, A FIN DE QUE DISPONGA AL DEPARTAMENTO TÉCNICO REALICE LAS RESPECTIVAS INSPECCIONES

De :	Doc. Nº	# Hojas	Enviado a	Para	Fecha	Firma
Lorena Alexandra Reyes Luna	OF NRO. 024-JGUSRZ-2015	2 HOJAS	G-G	-21-	2015-03-23 16:21:00	Yomar 13h40
			GOOM	-21-	24/03/15	24 80
G.O.M	Sumilla	varios	G.G	-21-	01/06/2015	Yomar 9h45
GG	Sumilla	1 exp	GOOM	-21-	04/06/2015	8H.

81

161

Prefectura LOJA Camino al progreso

EMPRESA PUBLICA DE RIEGO Y DRENAJE DEL SUR "RIDRENSUR"

RIEGO

ACTA DE ADJUDICACION DE INFIMA CUANTIA

ACTA DE APERTURA Y ADJUDICACION DE OFERTAS

ACTA NRO. 12

En la ciudad de Loja a los 13 dias del mes de marzo del 2015 y siendo las 11h 45 horas, se procede a la apertura de ofertas , calificacion y adjudicacion

DESCRIPCION DE OFERTAS

SOLICITUD DE COMPRA NRO.
DIRECCION: GERENCIA GENERAL
PROYECTO: ADMINISTRACION CENTRAL
CONVENIO: NO
PARTIDA: 8.4.0.1.03

CANTIDAD	ESPECIFICACIONES DEL ARTICULO, EQUIPO, MATERIAL	OFERENTES	
		MEGASHOP	ITECE
1	EQUIPO TELEFONIA CELULAR MOVIL - MINI DUOS	355,36	383,93
		-	-
	SUBTOTAL:	355,36	383,93
	DESCUENTO:		
	SUBTOTAL IVA 0%:		
	SUBTOTAL IVA 12%:	355,36	383,93
	IVA 12%:	42,64	46,07
	TRANSPORTE:		
	TOTAL:	398,00	430,00

ADJUDICACION: Luego del analisis de ofertas se procedio adjudicar a MEGASHOP, por ofertar lo requerido a Empresa RIDRENSUR EP.
CRITERIO TECNICO:
Para constancia de lo actuado, firmamos en unidad de acto .
OBSERVACIONES: Sr. Ramiro Cueva, cotizador de RIDRENSUR EP. procedio a solicitar proformas en las operadoras de Claro, Movistar y CNT, quienes han indcado que ellos no cuentan con equipos celulares de doble chip conforme a lo solicitado , por cuanto solicito proformas en casas comerciales que expenden estos equipos de comunicación.

ADJUDICADO: DRA. LILIA ESPINOZA **ELABORADO:** LORENA REYES

Prefectura
LOJA
Camino al progreso

RIEGO

CT. 3575/2015

Loja, 01 de junio de 2015

Oficio Nº 322-REP-GG-2015

Señora
Rosa Enith Torres Álvarez
PROPIETARIO TERRENO
Ciudad.-

De mi consideración:

En atención a requerimiento registrado con trámite nro 3575/2015, mediante el cual se solicita una inspección técnica ya que no llega agua en una parte del terreno de su propiedad y se le permita una distribución de caudal desde la caja hacia el terreno de su propiedad; me permito comunicar:

Que en base a la inspección de campo e informe presentado por el Técnico de la zona, constante en memorando nro 289-REP-GOM-2015; es factible atender su requerimiento debiendo usted asumir los costos que ocasione la implementación de este acceso al sistema de riego.

Atentamente.

Ing. María Yolanda Mora
GERENTE GENERAL RIDRENSUR E.P

MYM/ Yomara Jiménez T.

Adjunto lo indicado.
Archivo RIDRENSUR E.P
Copia: *GOM*
JGUR ZAPOTILLO
PERSONAL

archivar
GOM
5/06/2014

lunes, 01 de junio de 2015 09:50:07 YJ

82

Prefectura
LOJA
Camino al progreso

RIEGO

MEMORANDO No.289- REP-GOM-2015

PARA: *ING. MARIA YOLANDA MORA*
GERENTE GENERAL DE RIDRENSUR EP. (E)

DE: *ING. LUIS FERNANDO BARRETO*
ASISTENTE TECNICO O&M ZONA 2

ASUNTO: *Informe de inspección de solicitud de división de caudal en predio ubicado dentro de la red secundaria 3D-19,1C Módulo ZD-52 del Sistema de riego Zapotillo.*

TRAMITE: *3575*

FECHA: *Zapotillo, 01 de junio del 2015*

Le remito el informe técnico de la inspección realizada en el sector Guásimo Sur del canal 3DC, red secundaria 3D-8C; red terciaria 3D-8.6C; módulo ZD-42, dando respuesta a la solicitud realizada por la Sra. Rosa Enith Torres Alvarez, la cual dispone de un predio ubicado en el sector antes indicado y solicita una división de caudal desde una caja que se encuentra cercana a su propiedad.

ANALISIS TECNICO:

ANALISIS DE LA INFORMACION BASICA.

El terreno de la Sra. Rosa Enith Torres Alvarez tiene una extensión total de 2,4 Ha aproximadamente, de la cual todas son regables, y que han sido considerados como regables, dentro del diseño original del proyecto ya que estas presentan buenas condiciones de suelo tales como fertilidad, pendiente de alrededor del 15%, profundidad superior a 80cm, pedregosidad muy baja y textura franco arcillosa(al tacto), tal como se puede apreciar en las fotografías, adjunto al presente...

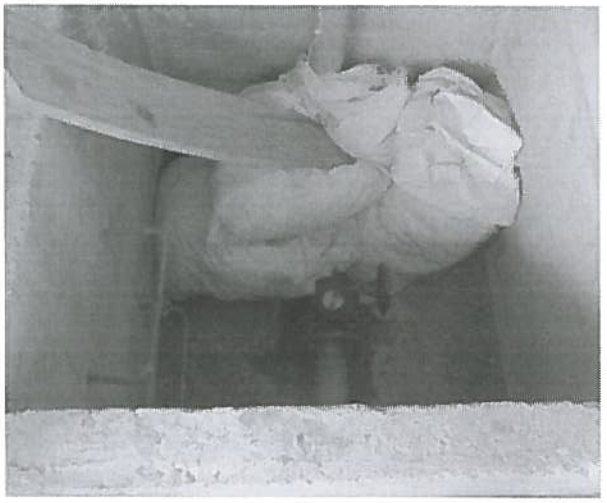

01-jun-2015

83

164-

Prefectura

LOJA

Camino al progreso

RIEGO

Este terreno es parte del módulo de riego ZD-42, como se indica en el siguiente esquema Hidráulico original

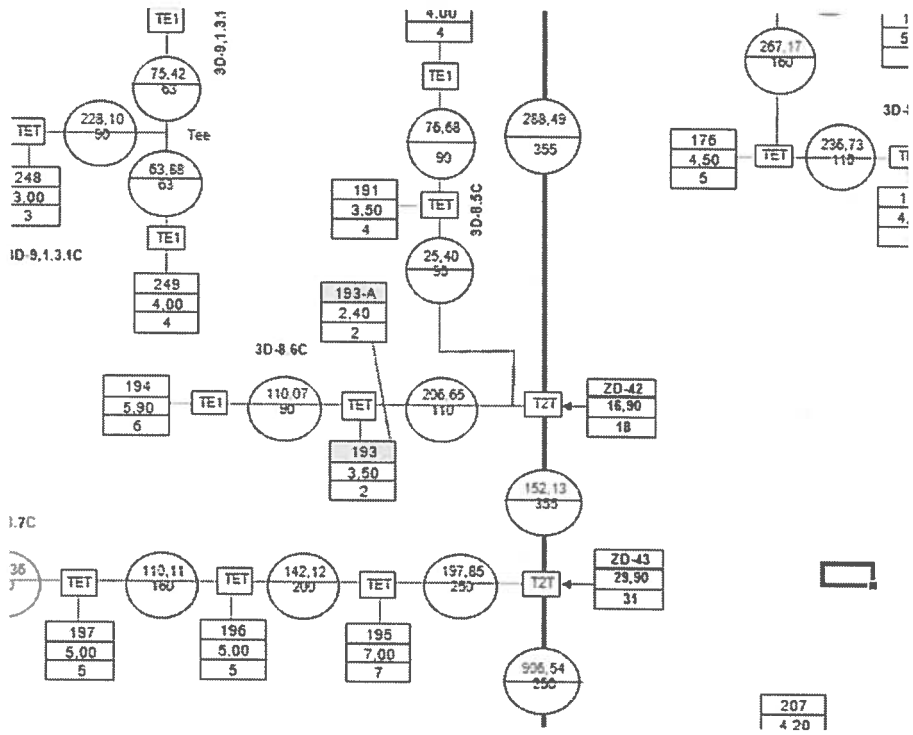

El modulo ZD-42 tiene un caudal disponible de 18l/s para una área regable de 16.90 Ha. La entrega para el predio se la podría realizar desde la caja # 193 de la red terciaria 3D-8.6C de donde se le dotará de un caudal de 2l/s.

RESULTADOS Y ASPECTOS TECNICOS

En síntesis me permito presentar los siguientes resultados y aspectos técnicos:

- El predio de la Sra. Rosa Enith Torres Alvarez regará técnicamente un área de 2 Ha. haciendo uso de un caudal de 2 l/s, a través de la construcción de una entrega captada de la caja #193 de la red terciaria 3D-8.6C del Módulo ZD-42.

- La tubería de la conducción para el solicitante será de 63mm, captado desde la caja #193 de la red terciaria 3D-8.6C del modulo ZD-42; utilizando tubería PVC de 63 mm a una velocidad de 0,73 m/seg. y un caudal de diseño de entrega de 2 l/s. La longitud total desarrollada desde la toma a la entrega será de 91.8 m. con tubería PVC de diámetro 63mm.

- La entrega deberá contar con una válvula de control tipo mariposa de 63 mm, con su respectiva caja de protección construida en hormigón armado con tapas.

165-

Prefectura
LOJA
Camino al progreso

RIEGO

Para respaldo de lo antes citado se anexa al presente la solicitud del usuario, el diseño hidráulico y el listado de materiales.

Es necesario indicar que el solicitante ha manifestado estar dispuesto a asumir los costos de los materiales para la implementación de la instalación.

Es todo cuanto puedo mencionar para los fines pertinentes.

Atentamente.

VISTO BUENO

Ing. Luis Fernando Barreto P.
ASISTENTE TÉCNICO O&M, ZONA 2
RIDRENSUR EP

Ing. Angel Collahuazo
GERENTE DE O&M
RIDRENSUR EP

01-jun-2015

84

166

Prefectura
LOJA
Camino al progreso

RIEGO

ANEXOS

LISTADO DE MATERIALES, Sra. ROSA ENITH TORRES ALVAREZ

DESCRIPCIÓN	UNIDAD	CANTIDAD
Tee reductora PVC de 110mm a 63mm	U	1
Codo PVC 63mm E/Cx 90°	U	2
Tubo PVC E/C, 63mm,x 0,80Mpa	U	16
Válvula de mariposa tipo engrane 63mm	U	1
Adaptador PVC M. E/C-Rosc 63mmx2"	U	2
Brida PVC 63 mm	U	2
Pernos más arandelas 5/8 x5"	U	4
Lija tamaño A4 N° 100	U	2
Teflón	U	1
Poli pega PVC	L	1
Caja de protección de válvula en hormigón armado(1mx1,35m)	U	1

167

ENTREGA DE AGUA: SRA. ROSA ENITH TORRES ALVAREZ, SISTEMA DE RIEGO ZAPOTILLO

Q diseño = Var lts/seg Caudal diseño= Var lts/seg

Tipo de Tubería = PVC FACTOR = 1.00

H mín excavación = 0.60 m

ANEXO

Punto en Perfil	Tubería	Nudo		Abscisa Nudo	Long.H.	Long. D LH+3%	Long.H acum.	Long. D acum.	Cotas Terreno	Cotas Proyecto	Presión Estática	CÓDIGO TUBERÍA	Ø NOM. (mm)	Ø INT. (mm)	COEF. C	Veloc.	Golpe Ariete	Presión Trabajo	Pérdidas de carga	cota piezom.	Presión dinámica	Sobre Presión	Resiste Tubería	Altura Corte
				m	m		m		m.s.n.m	m.s.n.m	mca					m/s	mca	PT (m.c.a)	m	m.s.n.m	mca	mca		m
AI-10						CAUDAL =		2.000																
1			1	0+000.00					165.36	184.56		EC63-0.80								182.89	18.33			0.80
P-2	1	1	2	0+091 80	91.80	94 55	91.80	94 55	169 40	188 60	-4 04	EC63-0.80	63	59.0	140	0.73	23 50	94.32	1 068	181.83	13,23	19.48	O.K	0.80

85

168-

169

JUNTA GENERAL DE USUARIOS DEL SISTEMA DE RIEGO ZAPOTILLO
ACUERDO MINISTERIAL 084

CT-3575

Zapotillo, 18 de marzo de 2015
Oficio 024-JGUSRZ 2015

Ingeniero
Edgar Rivas
GERENTE GENERAL DE RIDRENSUR EP

Loja-

De mi especial consideración:

Mediante la presente me permito hacerle llegar las solicitudes de los compañeros usuarios del sistema de riego Zapotillo, a fin de que disponga al Departamento Técnico realice las respectivas inspecciones de acuerdo a las siguientes solicitudes:

1. VILMA NORMA REQUENES, SECTOR NOVILLOS
2. PATRICIO ROGEL, GUASIMO SUR
3. BLANCA ESPERANZA VELIZ PRIETO, ACHIOTES
4. YAQUELINE GALLO SANCHEZ, PAMPA BLANCA
5. JOSE LUIS GUERRERO MAZA, CHAMBARANGO
6. ROSA ENIT TORRES ALVAREZ,GUASIMO SUR
7. LADY ESTEFANIA TORRES VELIZ, GUASIMO SUR
8. ERICA CORINEL ZAPATA, SECTOR MANCORA
9. NARCISA AGURTO ROGEL, TRONCO QUEMADO

A la espera de una respuesta favorable de su parte, me suscribo de usted.

Atentamente

JUNTA GENERAL DE REGANTES
CANAL DE RIEGO ZAPOTILLO
PRESIDENCIA

Sr. Franklin Omar Correa Jiménez
PRESIDENTE DE LA JUNTA GENERAL DE USUARIOS DEL SISTEMA DE RIEGO ZAPOTILLO

Ing. Fredy Sanchez
inspecciones e informes
GOM
25-03-2015

GOM
EN BASE A
PLANIFICACION
POSITIVA FACTIBILIDAD
REALIZACION INSPECCION
24.03.15

RECEPCIÓN DE DOCUMENTOS
RIDRENSUR EP
Fecha 23-03-2015
Hora 10h46
Firma 17h40'

E m a i l: sisriegozapotillo@hotmail. com
T e l f: 2 6 4 7 - 784

180-

86

Zapotillo, 25 de febrero del 2015

Señor

Franklin Correa. Jiménez.

PRESIDENTE DE LA JUNTA DE REGANTES ZAPOTILLO

Ciudad.

De mis consideraciones:

Torres Álvarez Rosa Enith propietaria de un terreno en el Guácimo Sur, via Achotes, del cantón Zapotillo, le deseo un cordial y atento saludo , deseándole éxitos en sus funciones.

Por medio de la presente me permito solicitar que se me realice una inspección en mi terreno ubicado en el Guácimo Sur, ya que a una parte de mi terreno no le llega el agua y pido de favor coger de la caja de la Sra. Estela Vidal, para poder tener acceso al agua para riego de mis sembríos, rogándole muy encarecidamente se me realice lo más pronto posible ya que es de suma urgencia este servicio al cual todos tenemos derecho.

Por la atención que se digne darle a la presente desde ya le anticipamos nuestros más sinceros agradecimientos.

De usted muy atentamente.

Torres Álvarez Rosa Enith

172

87

ARCHIVO Y CONTROL DE TRÁMITES

FECHA: 2015-03-23 16:21:00

AÑO:2015

PROCEDENCIA: SR. FRANKLIN OMAR CORREA JIMENEZ

TIPO : externo

TRAMITE Nº **3576**

CODIGO:

LUGAR: PRESIDENTE DE LA JUNTA GENERAL DE USUARIOS DEL SISTEMA DE RIEGO ZAPOTILLO

DETALLE: HACE LLEGAR SOLICITUD DE SRA LADY ESTEFANIA TORRES VELIZ USUARIO DEL SISTEMA DE RIEGO ZAPOTILLO, A FIN DE QUE DISPONGA AL DEPARTAMENTO TÉCNICO REALICE LAS RESPECTIVAS INSPECCIONES

De :	Doc. Nº	# Hojas	Enviado a	Para	Fecha	Firma
Lorena Alexandra Reyes Luna	OF NRO. 024-JGUSRZ-2015	2 HOJAS	G.G	-21-	2015-03-23 16:21:00	
G G	sumillo	1 sup	G.O.M	- 21 -	24/03/15	4H30
G.O.M	sumillo	1 Esp	G.G	-21-	01/06/2015	
G G	sumillo	1 sup	G.O.M	- 21-	04-06-2015	8H24

74

47

Prefectura LOJA Centro el progreso

EMPRESA PUBLICA DE RIEGO Y DRENAJE DEL SUR "RIDRENSUR"

RIEGO

ACTA DE ADJUDICACION DE INFIMA CUANTIA

ACTA DE APERTURA Y ADJUDICACION DE OFERTAS

ACTA NRO. 12

En la ciudad de Loja a los 13 dias del mes de marzo del 2015 y siendo las 11h 45 horas, se procede a la apertura de ofertas , calificacion y adjudicacion

DESCRIPCION DE OFERTAS

SOLICITUD DE COMPRA NRO.
DIRECCION: GERENCIA GENERAL
PROYECTO: ADMINISTRACION CENTRAL
CONVENIO: NO
PARTIDA: 8.4.0.1.03

CANTIDAD	ESPECIFICACIONES DEL ARTICULO, EQUIPO, MATERIAL	OFERENTES	
		MEGASHOP	ITECE
1	EQUIPO TELEFONIA CELULAR MOVIL - MINI DUOS	355,36	383,93
		-	-
	SUBTOTAL:	355,36	383,93
	DESCUENTO:		
	SUBTOTAL IVA 0%:		
	SUBTOTAL IVA 12%:	355,36	383,93
	IVA 12%:	42,64	46,07
	TRANSPORTE:		
	TOTAL:	398,00	430,00

ADJUDICACION: Luego del analisis de ofertas se procedio adjudicar a MEGASHOP, por ofertar lo requerido a Empresa RIDRENSUR EP.
CRITERIO TECNICO:
Para constancia de lo actuado, firmamos en unidad de acto .
OBSERVACIONES: Sr. Ramiro Cueva, cotizador de RIDRENSUR EP. procedio a solicitar proformas en las operadoras de Claro, Movistar y CNT, quienes han indcado que ellos no cuentan con equipos celulares de doble chip conforme a lo solicitado , por cuanto solicito proformas en casas comerciales que expenden estos equipos de comunicación.

ADJUDICADO: DRA. LILIA ESPINOZA **ELABORADO:** LORENA REYES

(49)

Prefectura
LOJA
Camino al progreso
RIEGO

CT. 3576/2015

Loja, 01 de junio de 2015

Oficio Nº 321-REP-GG-2015

Señora
Lady Estefanía Torres Veliz
PROPIETARIO TERRENO
Ciudad.-

De mi consideración:

En atención a requerimiento registrado con trámite nro 3576/2015, mediante el cual se solicita una distribución de caudal desde la caja hacia el terreno de su propiedad; me permito comunicar:

Que en base a la inspección de campo e informe presentado por el Técnico de la zona, constante en memorando nro 267-REP-GOM-2015; es factible atender su requerimiento debiendo usted asumir los costos que ocasione la implementación de este acceso al sistema de riego.

Atentamente.

Ing. María Yolanda Mora
GERENTE GENERAL RIDRENSUR E.P

MYM/ Yomara Jiménez T.

Adjunto lo indicado.
Archivo RIDRENSUR E.P
Copia: *GOM*
JGUR ZAPOTILLO
PERSONAL

Archivar
GOM
05/06/2015

lunes, 01 de junio de 2015 09:50:07 YJ

Sucre 06 - 76 entre José Antonio Eguiguren y Colón
Telf. (593) 07-2582999
www.prefecturadeloja.gob.ec

Prefectura
LOJA
Camino al progreso

RIEGO

MEMORANDO No.267- REP-GOM-2015

PARA: *ING. MARIA YOLANDA MORA*
GERENTE GENERAL DE RIDRENSUR EP. (E)

DE: *ING. LUIS FERNANDO BARRETO*
ASISTENTE TECNICO O&M ZONA 2

ASUNTO: *Informe de inspección de solicitud de división de caudal en predio ubicado dentro de la red secundaria 3D-19,1C Módulo ZD-52 del Sistema de riego Zapotillo.*

TRAMITE: *3576*

FECHA: *Zapotillo, 01 de junio del 2015*

Le remito el informe técnico de la inspección realizada en el sector Guásimo Sur del canal 3DC, red secundaria 3D-9,1C; red terciaria 3D-9,1.3C; módulo ZD-52, dando respuesta a la solicitud realizada por la Srta. Lady Estefanía Torres Veliz, la cual dispone de un predio ubicado en el sector antes indicado y solicita una división de caudal desde una caja que se encuentra cercana a su propiedad.

ANALISIS TECNICO:

ANALISIS DE LA INFORMACION BASICA.

El terreno de la Srta. Lady Estefanía Torres Veliz tiene una extensión total de 2 Ha aproximadamente, de la cual todas son regables, y que han sido considerados como regables, dentro del diseño original del proyecto ya que estas presentan buenas condiciones de suelo tales como fertilidad, pendiente de alrededor del 20%, profundidad superior a 40cm, pedregosidad baja y textura franco arcillosa(al tacto), tal como se puede apreciar en las fotografías, adjunto al presente...

76 158

Prefectura
LOJA
Camino al progreso

RIEGO

Este terreno es parte del módulo de riego ZD-52, como se indica en el siguiente esquema Hidráulico original

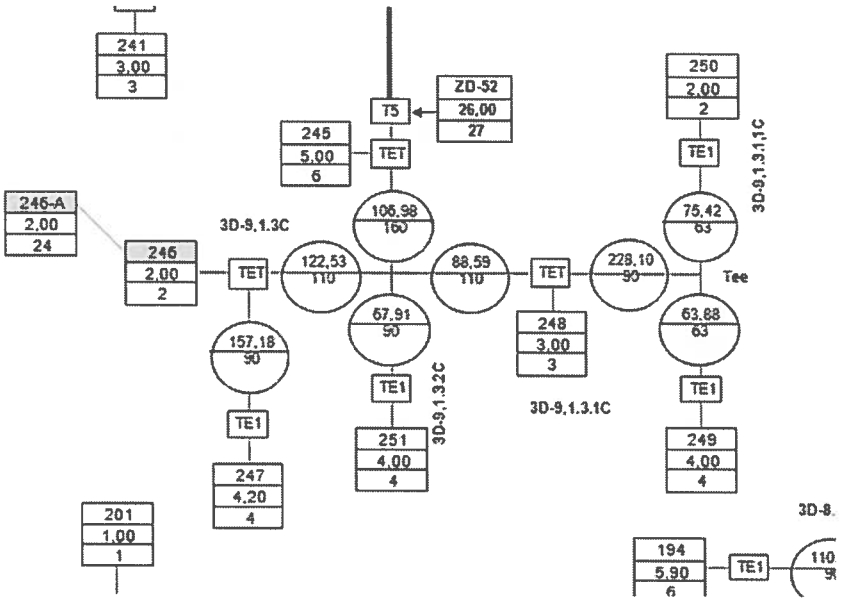

El modulo ZD-52 tiene un caudal disponible de 27l/s para una área regable de 26 Ha. La entrega para el predio se la podría realizar desde la caja # 246 de la red terciaria 3D-9,1.3C de donde se le dotará de un caudal de 2l/s.

RESULTADOS Y ASPECTOS TECNICOS

En síntesis me permito presentar los siguientes resultados y aspectos técnicos:

- El predio de la Sra Srta. Lady Estefanía Torres Veliz regará técnicamente un área de 2 Ha. haciendo uso de un caudal de 2 l/s, a través de la construcción de una entrega captada de la caja #246 de la red terciaria 3D-9,1.3C del Módulo ZD-52.

- La tubería de la conducción para el solicitante será de 63mm, captado desde la caja #246 de la red terciaria 3D-9,1.3C del modulo ZD-52; utilizando tubería PVC de 63 mm a una velocidad de 0,73 m/seg. y un caudal de diseño de entrega de 2 l/s. La longitud total desarrollada desde la toma a la entrega será de 105.6 m. con tubería PVC de diámetro 63mm.

- La entrega deberá contar con una válvula de control tipo mariposa de 63 mm, con su respectiva caja de protección construida en hormigón armado con tapas.

152

Prefectura
LOJA
Camino al progreso

RIEGO

Para respaldo de lo antes citado se anexa al presente la solicitud del usuario, el diseño hidráulico y el listado de materiales.

Es necesario indicar que el solicitante ha manifestado estar dispuesto a asumir los costos de los materiales para la implementación de la instalación.

Es todo cuanto puedo mencionar para los fines pertinentes.

Atentamente.

VISTO BUENO

Ing. Luis Fernando Barreto P.
ASISTENTE TÉCNICO O&M, ZONA 2
RIDRENSUR EP

Ing. Angel Collahuazo
GERENTE DE O&M
RIDRENSUR EP

01-jun-2015

77

153

Prefectura
LOJA
Camino al progreso

RIEGO

ANEXOS

LISTADO DE MATERIALES, Srta. LADY ESTEFANÍA TORRES VELIZ

DESCRIPCIÓN	UNIDAD	CANTIDAD
Tee PVC de 63mm	U	1
Codo PVC 63mm E/Cx 90°	U	2
Tubo PVC E/C, 63mm,x 0,80Mpa	U	18
Válvula de mariposa tipo engrane 63mm	U	2
Adaptador PVC M. E/C-Rosc 63mmx2"	U	4
Brida PVC 63 mm	U	4
Pernos más arandelas 5/8 x5"	U	8
Lija tamaño A4 N° 100	U	2
Teflón	U	1
Poli pega PVC	L	1
Caja de protección de válvula en hormigón armado(1mx1,35m)	U	1

159-

ENTREGA DE AGUA: SRTA. LADY ESTEFANIA TORRES VELIZ SISTEMA DE RIEGO ZAPOTILLO

Q diseño = Var lts/seg Caudal diseño= Var lts/seg

Tipo de Tubería = PVC FACTOR = 1.00

H mín excavación = 0.60 m

ANEXO

Punto en Perfil	Tubería	Nudo	Abscisa Nudo	Long.H.	Long. D LH+3%	Long.H acum.	Long. D acum.	Cotas Terreno	Cotas Proyecto	Presión Estática	CÓDIGO TUBERÍA	Ø NOM. (mm)	Ø INT. (mm)	COEF. C	Veloc.	Golpe Ariete	Presión Trabajo	Pérdidas de carga	cota piezom.	Presión dinámica	Sobre Presión	Resiste Tubeía	Altura Corte
			m	m		m		m.s.n.m	m.s.n.m	mca					m/s	mca	PT (m.c.a)	m	m.s.n.m	mca	mca		m
AI-10					CAUDAL =		2.000																
1			1	0+000.00					184.00	183.20		EC63-0.80								197.69	14.49			0.80
P-2	1	1	2	0+053.00	53.00	54.59	53.00	54.59	180 60	179.80	3.40	EC63-0.80	63	59.0	140	0.73	23.28	84.32	0.612	197.08	17.28	28.66	O.K	0.80
P-3	1	1	3	0+078.60	25.60	26.37	25.60	26.37	174 34	173.54	9.66	EC63-0 80	63	59.0	140	0.73	23.13	84.32	0.296	196.78	23.24	32.79	O.K	0.80
P-4	1	1	4	0+105.60	27.00	27.81	27.00	27.81	180 20	179.40	3.80	EC63-0 80	63	59.0	140	0.73	23.04	84.32	0.312	196.47	17.07	26.84	O.K	0.80

Av. Universitaria 17-12 entre entre Celica y Gonzanamá
Telf: (593) 07-2582999 Ext. 7001
www.prefecturaloja.gob.ec / RIDRENSUR EP.

JUNTA GENERAL DE USUARIOS DEL SISTEMA DE RIEGO ZAPOTILLO
ACUERDO MINISTERIAL 084

CT-3576

Zapotillo, 18 de marzo de 2015
Oficio 024-JGUSRZ 2015

Ingeniero
Edgar Rivas
GERENTE GENERAL DE RIDRENSUR EP

Loja-

De mi especial consideración:

Mediante la presente me permito hacerle llegar las solicitudes de los compañeros usuarios del sistema de riego Zapotillo, a fin de que disponga al Departamento Técnico realice las respectivas inspecciones de acuerdo a las siguientes solicitudes:

1. VILMA NORMA REQUENES, SECTOR NOVILLOS
2. PATRICIO ROGEL, GUASIMO SUR
3. BLANCA ESPERANZA VELIZ PRIETO, ACHIOTES
4. YAQUELINE GALLO SANCHEZ, PAMPA BLANCA
5. JOSE LUIS GUERRERO MAZA, CHAMBARANGO
6. ROSA ENIT TORRES ALVAREZ,GUASIMO SUR
7. LADY ESTEFANIA TORRES VELIZ, GUASIMO SUR
8. ERICA CORINEL ZAPATA, SECTOR MANCORA
9. NARCISA AGURTO ROGEL, TRONCO QUEMADO

A la espera de una respuesta favorable de su parte, me suscribo de usted.

Atentamente

JUNTA GENERAL DE REGANTES
CANAL DE RIEGO ZAPOTILLO
PRESIDENCIA

Sr. Franklin Omar Correa Jiménez
PRESIDENTE DE LA JUNTA GENERAL DE USUARIOS DEL SISTEMA DE RIEGO ZAPOTILLO

Ing. Fredy Sanchez, Realizar la inspección e informe
25-03-2015

GOM
A su conocimiento
24.03.15

RIDRENSUR EP
RECEPCIÓN DE DOCUMENTOS
Fecha 23-03-2015
Hora 10h46
Firma

E m a i l: sisriegozapotillo@hotmail. com
T e l f: 2 6 4 7 - 784

Zapotillo, 25 de febrero del 2015

Señor

Franklin Correa. Jiménez.

PRESIDENTE DE LA JUNTA DE REGANTES ZAPOTILLO

Ciudad.

De mis consideraciones:

Torres Veliz Lady Estefanía propietaria de un terreno en el Guácimo Sur, via Achotes, del cantón Zapotillo, le deseo un cordial y atento saludo , deseándole éxitos en sus funciones.

Por medio de la presente me permito solicitar que se me realice una inspección en mi terreno ubicado en el Guácimo Sur, frente a la entrada de Achotes con una superficie de 4 hectáreas para que se me realice la división del caudal de una caja de agua, para poder tener acceso al agua para riego de mis sembríos, rogándole muy encarecidamente se me realice lo más pronto posible ya que es de suma urgencia este servicio al cual todos tenemos derecho.

Por la atención que se digne darle a la presente desde ya le anticipamos nuestros más sinceros agradecimientos.

De usted muy atentamente.

Doña Veliz

Torres Veliz Lady Estefanía

Por: Tatiana Velez E.
RECIBIDO JGUSRZ
Fecha: 26 - 02 - 2015
Hora: 11 H:40 Am.

80

159-

ARCHIVO Y CONTROL DE TRÁMITES

FECHA: 2015-06-22 12:29:00

AÑO:2015

PROCEDENCIA: Ing. Fredy Sanchez

TIPO : interno

TRAMITE Nº **7860**

CODIGO: **331**

LUGAR: G.O.M

DETALLE: Informe de censo de mangueras colocadas en el canal 2C del Sistema de Riego Zapotillo las cuales fueron instaladas de manera irregular

De :	Doc. Nº	# Hojas	Enviado a	Para	Fecha	Firma
Jefferson Javier Jaramillo Vasquez	M 7860	varias	G.G	-21-	2015-06-22 12:29:00	
GG	quillo	1 exp	AJ	-21-	23/06/2015	23/06/2015
AJ	204	1 exp	GG	-21-	24/06/2015	
GG	364	1 exp	GOM	-21-	26/06/2015	16HO6

Nota: Una vez finalizado el trámite se debe remitir el documento original y sus anexos para custodia de Archivo Central.

(R4)

Prefectura
LOJA
Camino al progreso

RIEGO

CT. 7860-2015

Loja, 25 de junio de 2015

Oficio Nº 364-REP-GG-2015

Ingeniero
José Antonio Serrano Ojeda
SUBSECRETARIO DE LA DEMARCACION HIDROGRAFICA DE PUYANGO CATAMAYO
Presente.-

De mi consideración:

Por el presente me permito remitir para su conocimiento el informe constante en memorando nro 204-AJ-REP-2015, elaborado por Asesoría Jurídica de esta empresa.

Comunicando que en base al informe del técnico de zona se efectuó un censo para establecer el número de mangueras colocadas de manera irregular en los canales 1C, 3IC y 3DC del sistema de Riego Zapotillo.

Con estos antecedentes solicitamos su intervención como entidad competente para dar continuidad al trámite y emitir las sanciones correspondientes previstas en la Ley Orgánica de Recursos Hídricos, Usos y Aprovechamiento del Agua.

Atentamente.

Ing. María Yolanda Mora
GERENTE GENERAL RIDRENSUR E.P

MYM/ Yomara Jiménez T.

Adjunto (- - fojas útiles)
Copia: *Archivo RIDRENSUR E.P*
GOM
Personal.

Archivar
GOM

jueves, 25 de junio de 2015 18:07:02 YJ

Sucre 06 - 76 entre José Antonio Eguiguren y Colón
Telf. (593) 07-2582999
www.prefecturadeloja.gob.ec

(96)

Prefectura
LOJA
Camino al progreso

RIEGO

MEMORANDO 204-AJ-REP-2015

PARA: *Ing. María Yolanda Mora C.* ***GERENTE GENERAL RIDRENSUR E.P***

DE: *Ab. Julián Burneo Valdivieso* ***ASESOR JURÍDICO***

ASUNTO: *Informe*

FECHA: *24 de Junio de 2015*

En contestación a sumilla inserta por su autoridad Memorando N. 331-REP-GOM-2015, de fecha 23 de junio de 2015, suscrito por el Ing. Fredy Sánchez Técnico de la Empresa de Riego y Drenaje del Sur RIDRENSUR E.P, con el visto bueno de su jefe inmediato Ing. Ángel Collahuazo, informo a usted que con fecha once de febrero de 2015, conjuntamente con personal de la Senagua y la Junta de Regantes de Zapotillo se pudo verificar la existencia de un sinnúmero de mangueras que de forma irregular habían sido colocadas para tomar agua del sistema de riego estatal, por lo que se resolvió que los técnicos de nuestra empresa encargados de esa área realicen un estudio pormenorizado, el cual ha sido presentado mediante los memos 165- REP-GOM-2015 y 331-REP-GOM-2015.

Al tener la información completa de estas irregularidades y para cumplir con lo dispuesto en la Ley de Recursos Hídricos, Usos y Aprovechamiento del Agua, solicito a su autoridad se digne oficiar al señor Subsecretario Ing. José Serrano, con el contenido de este memorando y de los presentados por el Ing. Fredy Sánchez, para que Senagua acuda en respaldo de la Junta de Regantes y esta dé a los involucrados un plazo perentorio de no más de 15 días, para que se proceda con el retiro de las mangueras, caso contrario se imponga las sanciones previstas en el mencionado cuerpo de ley.

También es procedente señalar que según informa el Ing. Fredy Sánchez la

Secretaria.
Para conocimiento y atención de SENAGUA.-
25-jun-2015
p:30.

Prefectura LOJA Camino al progreso

señora Karina Correa que inicialmente fue notificada por la Junta de Regantes de Zapotillo, ha procedido a retirar las mangueras que había colocado en su propiedad.

RIEGO

Atentamente

Ab. Julián Burneo Valdivieso

ASESOR JURIDICO

RIDRENSUR E.P

JBC/JBV

Archivo RIDRENSUR E.P

Prefectura
LOJA
Camino al progreso

RIEGO

MEMORANDO No.165- REP-GOM-2015

PARA: *ING. EDGAR RIVAS*
GERENTE GENERAL DE RIDRENSUR EP. (E)

DE: *ING. FREDY SANCHEZ*
TECNICO O&M ZONA 2

ASUNTO: *Informe de censo de mangueras colocadas en los canales 1C, 3IC, y 3DC, del Sistema de riego Zapotillo las cuales fueron instaladas de manera irregular.*

FECHA: *Zapotillo, 13 de abril del 2015*

Señor Gerente, me permito remitirle el informe solicitado verbalmente por su autoridad sobre el numero de mangueras instaladas de manera irregular, hecho en base al censo realizado en el mes de Marzo del año en curso conjuntamente con los señores canaleros de la Empresa Ridrensur E.P. y de la Junta General de Usuarios del Sistema de riego Zapotillo.

Con fecha 29 de enero del 2015, numero de tramite 018-REP-GOM-2015, le presenté ante usted, un informe sobre la colocación de mangueras sin autorización en el canal 3DC del sistema de riego Zapotillo en terrenos de la Sra. Karina Correa Martínez, para lo cual dispuso que se coordinara acciones con abogados de SENAGUA para iniciar trámites jurídicos sobre el tema; en atención a ésta sumilla el día miércoles 11 de febrero nos visitaron los abogados de nuestra empresa Dr. Julian Burneo y Dr. Patricio Bustamante, y por parte de Senagua el Dr. Galo Cárdenas y Econ. Renán García, con los cuales además del Sr. Franklin Correa Presidente de la Junta General de usuarios salimos a realizar la verificación en el sitio de colocación de las mangueras. El verificar el gran número de mangueras colocadas en el canal fue motivo para que los funcionarios de Senagua y los Abogados de Ridrensur E.P nos solicitaran realizar un censo para poder determinar cuántas y a quienes pertenecen las mangueras colocadas de forma irregular, además de poder determina cuánta agua se está tomando a través de éstas.

En los días del 11 al 17 de marzo del 2015 se efectuó el censo de las mangueras, el cual fue realizado por los técnicos de Ridrensur E.P Ing. Fredy Sánchez e Ing. Fernando Barreto, con ayuda de los canaleros Nixon Granda y Tedy zapata. El trabajo consistió en ir georeferenciando cada manguea colocada en el canal principal, investigar sobre el propietario y aforar el caudal que está pasando por ésta, además de otros datos arrojando los siguientes resultados que se muestran en la tabla de a continuación:

Prefectura

LOJA

Camino al progreso

RIEGO

CENSO DE MANGUERAS INSTALADAS EN EL SISTEMA DE RIEGO ZAPOTILLO

RESPONSABLE: ING. FERNANDO BARRETO

CANALERO: TEDY ZAPATA

FECHA DEL CENSO: 11/03/2015

PROPIETARIO DEL TERRENO	CANAL	MARGEN CANAL		GEOREFERENCIACIÓN		NÚMERO DE MAGUERAS INSTALADAS	DIÁMETRO DE MANGUERA (pulgadas)	CAJA DE ENTREGA	CULTIVO	ESTA REGANDO	CORTADORA	CAUDAL (l/S)
		DERECHO	IZQUIERDO	LATITUD	LONGITUD							
WILTON TORRES	1C	X		9527335	589423	2	2	NO	FRUTALES	SI	SI	2.4
MARTHA VIDAL	1C	X		9527302	589379	1	1 1/2	NO	FRUTALES	SI	SI	0.8
PABLO SANCHEZ	1C		X	9527115	589301	1	1/2	NO		NO	NO	0
CLOTARIO SANCHEZ	1C	X		9527054	589201	1	2	SI	ARROZ - FRUTALES	NO	SI	0
PABLO SANCHEZ	1C		X	9526984	589172	2	2	NO		NO	NO	0
FELIPE BECERRA	1C	X		9526435	589027	3	1 de 3 y 2 de 2	si	ARROZ	SI	NO	14.5
FELIPE BECERRA	1C	X		9526185	589040	1	2	SI	ARROZ	SI	NO	3.5
HEREDEROS VALDIVIEZO RAMIREZ	1C	X		9526061	588828	1	2	SI	FRUTALES	SI	NO	3.5
SEGUNDO GODOS	1C	X		9525714	588394	1	2	SI	ARROZ	SI	NO	5
TEODORO CASTILLO	1C		X	9525714	588394	2	2	NO	ARROZ	SI	NO	4
SEGUNDO GODOS	1C	X		9525658	588359	2	2	NO	ARROZ	SI	NO	5
SEGUNDO GODOS	1C	X		9525608	588308	1	2	NO	ARROZ	NO	NO	0
JAIME GODOS	1C	X		9525472	588309	1	1 1/2	NO	ARROZ	SI	NO	3.5
BLANCA NOHEMI GODOS	1C	X		9525442	588302	1	2	NO	ARROZ	SI	NO	7.5
JAIME GODOS	1C	X		9525387	588284	1	1 1/2	NO	ARROZ	SI	NO	0.5
JAIME GODOS	1C	X		9525224	588259	3	1 de 3, 1 de 2, Y 1 de 1 1/2	NO	ARROZ	SI	SI	16
VICENTE ROMERO	1C	X		9525154	588109	1	2	NO	FRUTALES-MAIZ	NO	NO	0
FRANCISCA CASTILLO	1C	X		9524982	588188	1	2	NO	FRUTALES	NO	NO	0
ELENA CASTILLO	1C		X	9524713	588148	1	2	NO	FRUTALES	SI	SI	0.5

51

Prefectura

LOJA

Camino al progreso

RIEGO

SIXTO CASTILLO	1C		X	9524675	588103	2	1/2	NO	FRUTALES	NO	NO	0
SEGUNDO GODOS (BOMBA)	1C		X	9524477	588072	1	3	NO	HUERTO	NO	SI	0
CESAR CARREÑO	1C	X		9524158	587816	3	2 de 1/2 y 1 de 1 1/2	NO	FRUTALES	NO	SI	0
GENO HIDALGO	1C	X		9524091	587789	1	3	NO	ARROZ	SI	SI	8.3
ROBERTHO GRANDA	1C	X		9522621	586006	3	3	SI	ARROZ	SI	NO	26.4
ROBERTHO GRANDA	1C	X		9522612	585935	1	3	SI	ARROZ	SI	NO	8.8
ROBERTHO GRANDA	1C	X		9522589	585852	2	3	SI	ARROZ	SI	NO	17.6
ROBERTHO GRANDA	1C	X		9522574	585813	3	3	SI	ARROZ	SI	NO	26.4
WASHINTON ROMERO	1C	X		9522547	585683	2	3	SI	ARROZ	SI	NO	14
EDWIN OTERO	1C	X		9522650	585559	1	3	SI	ARROZ	NO	NO	0
MARIO SOTO	1C	X		9522629	585164	1	3	SI	ARROZ	SI	NO	9
MARIO SOTO	1C	X		9522599	585105	1	3	SI	ARROZ	SI	SI	7.8
PATRICIO SOTO	1C	X		9522573	585106	1	1/2	SI	FRUTALES	SI	SI	0.5
MARIO ORTIZ	1C	X		9522559	584709	1	3	SI	ARROZ	SI	SI	8.2
FELIPE ANDRES SARAGURO	1C	X		9521880	583956	1	3	SI	ARROZ	SI	NO	12
EDUARDO VILLALTA (BOMBA)	1C	X		9521263	583473	1	2	SI	MAIZ	SI	SI	5
NESTOR GUERRERO	1C		X	9519127	582872	2	1 DE 3 REDUCE A 2 Y 1 DE 1/2	NO	ARROZ	SI	SI	3
VIRGILIO GUERRERO	1C	X		9518783	582532	1	3	SI	MAIZ	SI	NO	12
GONZALO HIDALGO (BOMBA)	1C		X	9518758	582530	1	3	NO	MAIZ - BANANO	NO	SI	0
VIRGILIO GUERRERO	1C	X		9518645	582342	1	3	SI	MAIZ	NO	NO	0
HUMBERTO JIMENEZ	1C		X	9518151	581680	1	1/2	NO		SI	NO	4
LIONZO GUERRERO	1C	X		9518124	581664	1	1 1/2	SI	MAIZ	SI	SI	2
HUMBERTO JIMENEZ	1C		X	9518064	581668	2	1/2	NO	HUERTO	SI	SI	3
GERARDO FLOREZ	1C		X	9518055	581663	2	2	NO	HUERTO	SI	SI	4

Av. Universitaria 17-12 entre entre Celica y Gonzanamá
Telf: (593) 07-2582999 Ext. 7001
www.prefecturaloja.gob.ec / RIDRENSUR EP.

Prefectura

LOJA

Camino al progreso

RIEGO

GERARDO FLOREZ	1C	X		9518023	581641	1	2	NO	MAIZ-FRUTALES	SI	SI	5
WASHINTON RODRIGUEZ	1C	X		9517970	581574	1	2	SI	ARROZ	SI	SI	3.5
FLORO HIDALGO	1C	X		9517916	581552	2	1/2 Y 1 1/2	NO	MAIZ	SI	SI	1
BOLIVAR CASTILLO	1C		X	9517866	581538	3	1 DE 3, 1 DE 1 1/2 Y 1 DE 1/2	NO	ARROZ	SI	SI	2.2
SANTOS HIDALGO	1C	X		9517823	581499	1	2	NO	HUERTO	SI	SI	0.7
VITELIO HIDALGO	1C	X		9517804	581395	1	1 1/2	SI	HUERTO	SI	SI	1
FRANCO DIAZ	1C	X		9517763	581304	2	1 DE 3 Y 1 DE 1 1/2	NO	MAIZ	SI	SI	12.5
VERONICA GRANDA	1C	X		9517641	581217	1	3	NO	PASTO	SI	SI	7.5
MARLON GRANDA	1C	X		9517641	581217	1	2	NO	MAIZ	SI	SI	5
AGUSTIN REQUENA	3D-1C	X		9516356	582976	3	3"	SI	ARROZ	SI	NO	9.5
EDUARDO CASTILLO	3D-1C	X		9516677	583162	2	3"	SI	ARROZ	SI	NO	9
TOTALES						81		24		41	26	295.6

53

(ap6)

Prefectura LOJA Camino al progreso

RIEGO

CENSO DE MANGUERAS INSTALADAS EN EL SISTEMA DE RIEGO ZAPOTILLO

RESPONSABLE: ING. FERNANDO BARRETO | CANALERO: TEDY ZAPATA | FECHA DEL CENSO: 11/03/2015

PROPIETARIO DEL TERRENO	CANAL	MARGEN CANAL		GEOREFERENCIACIÓN		NÚMERO DE MAGUERAS INSTALADAS	DIÁMETRO DE MANGUERA (pulgadas)	CAJA DE ENTREGA	CULTIVO	ESTA REGANDO	CORTADORA	CAUDAL (l/S)
		DERECHO	IZQUIERDO	LATITUD	LONGITUD							
SEGUNDO DANIEL DIAZ PRIETO	3DC		X	9511589	574694	1	3	SI	MAIZ	SI	SI	6.5
JOSE BOLIVAR ROGEL INFANTE	3DC		X	9511628	574661	1	3	SI	MAIZ	NO	NO	0
KARINA CORREA	3DC		X	9511687	574213	1	3	SI	NO CULTIVADO	NO	SI	0
KARINA CORREA	3DC		X	9511748	574053	1	3	SI	NO CULTIVADO	NO	SI	0
KARINA CORREA	3DC		X	9511748	573636	1	3	SI	NO CULTIVADO	NO	SI	0
HECTOR ALEJANDRO SANCHEZ	3DC		X	9511176	572885	1	3	SI	ARROZ	SI	SI	7.4
TOTALES						6		6		2	5	13.9

CENSO DE MANGUERAS INSTALADAS EN EL SISTEMA DE RIEGO ZAPOTILLO

RESPONSABLE: ING. FERNANDO BARRETO | CANALERO: TEDY ZAPATA | FECHA DEL CENSO: 11/03/2015

PROPIETARIO DEL TERRENO	CANAL	MARGEN CANAL		GEOREFERENCIACIÓN		NÚMERO DE MAGUERAS INSTALADAS	DIÁMETRO DE MANGUERA (pulgadas)	CAJA DE ENTREGA	CULTIVO	ESTA REGANDO	CORTADORA	CAUDAL (l/S)
		DERECHO	IZQUIERDO	LATITUD	LONGITUD							
WILTON TORRES	3IC		X	9516356	582976	3	1 de 3/4"; 1 de 2"; 1 de 1-1/2"	NO	FRUTALES	NO	SI	0
MARTHA VIDAL	3IC		X	9516677	583162	2	1/2	NO	GANADO CAPRINO	NO	SI	0
TOTALES						5		0		0	2	0

54

(101)

Prefectura

LOJA
Camino al progreso

RIEGO

Los cuadros anteriores son datos obtenidos en campo en colaboración con canaleros de la Junta General de Usuarios del Sistema de Riego Zapotillo, lo resultados resumidos del censo de mangueras de loa canales 1C, 3DC y 3IC se presentan en el siguiente cuadro:

CENSO DE MANGUERAS INSTALADAS EN EL SISTEMA DE RIEGO ZAPOTILLO

RESPONSABLES: ING. FREDY SANCHEZ
ING. FERNANDO BARRETO

CANALEROS: TEDY ZAPATA
NIXON GRANDA

FECHA DEL CENSO: 11-17/03/2015

CANAL	NÚMERO DE MAGUERAS INSTALADAS	CAUDAL (l/S)	OBSERVACIONES
1C	81	295.6	
3DC	6	13.9	
3IC	5	0	EN LA ACTUALIDAD NO ESTAN REGANDO
TOTAL	92	309.5	

Como se puede observar en los canales 1C, 3DC y 3IC existen un total de 92 mangueras instaladas de forma irregular con las cuales se está tomando un caudal de 309 l/s, caudal que según el caudal de diseño original del Sistema de Riego Zapotillo nos permitirían regar una área de 310 Has aproximadamente.

Es todo cuanto puedo mencionar para los fines pertinentes.

Atentamente.

Ing. Fredy Sánchez Zapata.
TÉCNICO O&M, ZONA 2
RIDRENSUR EP

VISTO BUENO

Ing. Angel Collahuazo
GERENTE DE O&M
RIDRENSUR EP

Av. Universitaria 17-12 entre entre Celica y Gonzanamá
Telf: (593) 07-2552999 Ext. 7001
www.prefecturaloja.gob.ec / RIDRENSUR EP.

Prefectura
LOJA
Camino al progreso

RIEGO

MEMORANDO No.331- REP-GOM-2015

PARA: *ING. MARIA YOLANDA MORA*
GERENTE GENERAL DE RIDRENSUR EP.

DE: *ING. FREDY SANCHEZ*
TECNICO O&M ZONA 2

ASUNTO: *Informe de censo de mangueras colocadas en el canal 2C del Sistema de riego Zapotillo las cuales fueron instaladas de manera irregular.*

FECHA: *Zapotillo, 22 de junio del 2015*

Señora Gerente, me permito remitirle el informe solicitado verbalmente por el Ing. Edgar Rivas, ex-Gerente de Ridrensur E.P. sobre el numero de mangueras instaladas de manera irregular en el canal principal del Sistema de Riego Zapotillo, hecho en base al censo realizado en el mes de junio del año en curso conjuntamente con los señores canaleros de la Empresa Ridrensur E.P. y de la Junta General de Usuarios del Sistema de riego Zapotillo.

Con fecha 29 de enero del 2015, numero de tramite 018-REP-GOM-2015, se presentó un primer informe sobre la colocación de mangueras sin autorización en el canal 3DC del sistema de riego Zapotillo en terrenos de la Sra. Karina Correa Martínez, para lo cual el Sr. Gerente, dispuso que se coordinara acciones con abogados de SENAGUA para iniciar trámites jurídicos sobre el tema; en atención a ésta sumilla el día miércoles 11 de febrero nos visitaron los abogados de nuestra empresa Dr. Julian Burneo y Dr. Patricio Bustamante, y por parte de Senagua el Dr. Galo Cárdenas y Econ. Renán García, con los cuales además del Sr. Franklin Correa y Sr. Afranio Sánchez; Presidente y Administradorde la Junta General de usuarios del sistema de riego Zapotillo; para lo cual salimos a realizar la verificación en el sitio de colocación de las mangueras. El verificar el gran número de mangueras colocadas en el canal fue motivo para que los funcionarios de Senagua y los Abogados de Ridrensur E.P nos solicitaran realizar un censo para poder determinar cuántas y a quienes pertenecen las mangueras colocadas de forma irregular, además de poder determina cuánta agua se está tomando a través de éstas.

En los días del 15 al 19 de marzo del 2015 se efectuó el censo de las mangueras, el cual fue realizado por los técnicos de RIDRENSUR E.P Ing. Fredy Sánchez e Ing. Fernando Barreto, con ayuda de los canaleros Nixon Granda y Tedy Zapata. El trabajo consistió en ir georeferenciando cada manguea colocada en el canal principal, investigar sobre el propietario y aforar el caudal que está pasando por ésta, además de otros datos arrojando los siguientes resultados que se muestran en la tabla de a continuación:

Asesoría jurídica.
A conocimiento y trámite correspondiente.
23-jun-2015
11:45

56

(112)

Prefectura LOJA Camino al progreso

RIEGO

CENSO DE MANGUERAS INSTALADAS EN EL SISTEMA DE RIEGO ZAPOTILLO
CANAL 2C

RESPONSABLE: Ing. FREDY SANCHEZ

CANALERO: NIXON BLADIMIR GRANDA SANCHEZ

FECHA DEL CENSO: 15-19/06/2015

PROPIETARIO DEL TERRENO	CANAL	GEOREFERENCIACIÓN		NÚMERO DE MAGUERAS INSTALADAS	DIÁMETRO DE MANGUERA (pulgadas)	CAJA DE ENTREGA	CULTIVO	ESTA REGANDO	CORTADORA	CAUDAL (l/s)
		LATITUD	LONGITUD							
SULMER ZAPATA	2C	9518559	580528	1	3	NO	PASTO	SI	SI	8.0
LUIS GRANDA	2C	9518559	580528	1	3 Salida de 2	SI	PASTO	SI	SI	5.0
RAQUEL GUERRERO	2C	9518559	580528	1	2	SI	MAIZ	SI	NO	3.3
VICTOR HUGO CAMPOS	2C	9518542	580500	2	2	SI	MAIZ	SI	SI	7.2
MARLON ZAPATA	2C	9518498	580408	1	3	NO	MAIZ	SI	NO	7.0
CESAR GERRERO	2C	9518498	580408	1	2	SI	FRUTALES	SI	NO	3.5
SEGUNDO ORTIZ	2C	9518432	580274	2	2 y 2	SI	FRUTALES-MAIZ	SI	NO	9.6
SEGUNDO ORTIZ	2C	9518293	579844	1	2	SI	FRUTALES	SI	NO	4.7
MARCO REQUENA	2C	9517684	579157	1	3	CLANDESTINA	MAIZ	SI	NO	9.0
MIGUEL ROGEL	2C	9517661	578977	1	3	NO-RESERVORIO	CEBOLLA	SI	NO	0.0
NELSON GAONA	2C	9517034	578678	1	2	NO	MAIZ	SI	SI	4.8
NELSON GAONA	2C	9516989	578612	1	3 Salida de 2	NO	MAIZ	SI	SI	3.3
NELSON GAONA	2C	9516951	578524	1	2	NO	MAIZ	SI	SI	4.1
EDUARDO JIMENEZ	2C	9516803	578483	1	3	SI	FRUTALES	SI	NO	0.0
EDUARDO JIMENEZ	2C	9516738	578461	2	3	SI	FRUTALES	SI	NO	0.0
MILTON SANCHEZ	2C	9516612	578328	2	2	NO-RESERVORIO	FRUTALES	SI	SI	2,0
MARCO ROGEL	2C	9518906	580991	1	2	SI	MAIZ-PASTO	SI	SI	4.2
JAVIER LUNA	2C	9519091	581152	1	2	NO	ARROZ	SI	SI	3.5
JAVIER LUNA	2C	9519057	581112	1	2	NO	ARROZ	SI	SI	3.6

Prefectura

LOJA

Gobierno Provincial de Loja

RESPONSABLE: Ing. FREDY SANCHEZ

CENSO DE MANGUERAS INSTALADAS EN EL SISTEMA DE RIEGO ZAPOTILLO

CANAL 2C

CANALERO: NIXON BLADIMIR GRANDA SANCHEZ

FECHA DEL CENSO: 15-19/06/2015

PROPIETARIO DEL TERRENO	CANAL	GEOREFERENCIACION		NUMERO DE MANGUERAS INSTALADAS	DIAMETRO DE MANGUERA (pulgadas)	CLAS DE ENTREGA	CULTIVO	ESTA REGANDO	CORTADORA	CAUDAL (l/s)
		LATITUD	LONGITUD							
SULMER ZAPATA	2C	9518559	580528	1	3	NO	PASTO	SI	SI	8.0
LUIS GRANDA	2C	9518559	580528	1	3 Salida de 2	SI	PASTO	SI	SI	5.0
RAQUEL GUERRERO	2C	9518559	580528	1	2	SI	MAIZ	SI	NO	3.3
VICTOR HUGO CAMPOS	2C	9518542	580500	2	2	SI	MAIZ	SI	SI	7.2
MARLON ZAPATA	2C	9518495	580405	1	3	NO	MAIZ	SI	NO	7.0
CESAR GERRERO	2C	9518490	580408	1	2	SI	FRUTALES	SI	NO	3.5
SEGUNDO ORTIZ	2C	[illegible]	580324	2	2 y 3	SI	FRUTALES-MAIZ	SI	NO	9.5
SEGUNDO ORTIZ	2C	9518294	579948	1	2	SI	FRUTALES	SI	NO	4.7
MARCO REQUENA	2C	9517684	579157	1	3	CLAN-ESTINA	MAIZ	SI	NO	9.0
MIGUEL ROGEL	2C	9517681	578977	1	3	NO-RESERVORIO	CEBOLLA	SI	NO	0.0
NELSON GAONA	2C	9517094	578679	1	2	NO	MAIZ	SI	SI	4.8
NELSON GAONA	2C	9516989	578012	1	3 Salida de 2	NO	MAIZ	SI	SI	3.8
NELSON GAONA	2C	9516951	578324	1	2	NO	MAIZ	SI	SI	4.1
EDUARDO JIMENEZ	2C	9516829	578483	1	3	SI	FRUTALES	SI	NO	0.0
EDUARDO JIMENEZ	2C	9516758	578461	2	3	SI	FRUTALES	SI	NO	0.0
MILTON SANCHEZ	2C	9516612	578328	2	2	NO-RESERVORIO	FRUTALES	SI	SI	2.0
MARCO ROGEL	2C	9516498	578091	1	2	SI	MAIZ-PASTO	SI	SI	4.2
JAVIER LUNA	2C	9516097	578132	1	2	NO	ARROZ	SI	SI	3.5
JAVIER LUNA	2C	9516052	578112	1	2	NO	ARROZ	SI	SI	3.0

Av. Universitaria 1-12 entre calles Colón y Quinchenang

Telf. (593) 07-2562599 Ext. 7001

www.prefecturaloja.gob.ec / ZAMORA - ECUADOR

Prefectura

LOJA
Camino al progreso

RIEGO

JAVIER LUNA	2C	9519004	581070	1	2	NO	ARROZ	SI	SI	3.4
FEDIMA RIVAS	2C	9519597	581637	1	3	NO	MAIZ-FRUTALES	SI	NO	9.3
LUIS RAMIREZ	2C	9519696	581748	1	1 1/2	NO		NO	NO	0.0
LUIS CASTILLO	2C	9519818	581848	1	2	NO	MAIZ-FRUTALES	SI	NO	1.4
LUIS CASTILLO	2C	9519822	581854	1	2	NO	MAIZ-FRUTALES	SI	NO	1.4
DEISY CORONEL	2C	9520851	582718	1	2	SI	MAIZ	SI	NO	0.0
DEISY CORONEL	2C	9521240	582713	1	3	SI	MAIZ-ARROZ	SI	NO	9.0
NESTOR SANCHEZ	2C	9521232	582573	1	1 1/2	NO		NO	NO	0.0
NESTOR SANCHEZ	2C	9521490	582668	1	3	NO	MAIZ	SI	NO	8.5
VISMAR BECERRA	2C	9521938	582952	1	2	NO	ARROZ	SI	SI	6.0
VISMAR BECERRA	2C	9522013	582988	1	2	NO	ARROZ	SI	SI	6.0
VISMAR BECERRA	2C	9522013	582988	1	3	NO	ARROZ	SI	SI	12.0
PILAR ROGEL	2C	9522371	583448	1	3	SI	ARROZ	SI	NO	7.8
JOSE ROGEL	2C	9522374	583460	2	2	SI	ARROZ	SI	NO	8.6
JOSE REQUENA	2C	9522471	583557	2	3	NO	ARROZ	SI	NO	12.0
JUAN VILLEGAS	2C	9522479	583562	4	3	SI	ARROZ	SI	NO	25.1
MARIA ROGEL	2C	9522479	583562	1	2	SI	ARROZ	SI	SI	4.2
MARIA ROGEL	2C	9522522	583613	2	2	NO	ARROZ	SI	NO	8.5
VICTOR MONCAYO	2C	9522735	583712	1	3	SI	ARROZ	SI	NO	8.0
VICTOR MONCAYO	2C	9522913	583860	2	3	SI	ARROZ	SI	NO	16.5
VICTOR MONCAYO	2C	9523048	583918	2	3	SI	ARROZ	SI	NO	16.3
EDY GARCIA	2C	9523070	583957	1	3	SI	ARROZ	SI	NO	8.2
IRMA FEDIMA LOPEZ HERRERA	2C	9523296	584040	1	2	NO	ARROZ	SI	NO	4.2
SEGUNDO RAMON HERRERA	2C	9523193	583999	1	1 1/2	NO	ARROZ	SI	NO	1.3

116

Prefectura

LOJA
Camino al progreso

RIEGO

GAD GARZAREAL (PARQUE)	2C	9523555	584171	1	1 1/2	NO	PLANTAS ORNAMENTALES	SI	SI	2.0
GRACIELA CORDOVA	2C	9523949	583915	2	2	NO	ARROZ	SI	NO	9.8
SEGUNDO MENDOZA	2C	9524044	583661	1	2	NO	FRUTALES	SI	SI	3.5
SEGUNDO MENDOZA	2C	9524073	583665	2	1 1/2	SI	FRUTALES - MAIZ	SI	NO	3.0
EDILBERTO PIEDRA	2C	9524937	584383	1	2	SI	ARROZ	SI	SI	3.3
HUMBERTO SANCHEZ	2C	9524937	584386	2	2 y 3/4	SI	ARROZ - FRUTALES	SI	SI	4.0
LUIS RIOS	2C	9525271	584807	1	3	NO	ARROZ	SI	NO	10.6
BISMARK VARGAS	2C	9525306	584914	1	3	SI	ARROZ	SI	NO	8.0
SEGUNDO VARGAS	2C	9525306	584914	1	3	SI	ARROZ	SI	NO	8.3
JULIO LUZURIAGA	2C	9525398	584962	3	3	SI	ARROZ	SI	NO	23.4
BOLIVAR MERINO	2C	9525410	584967	6	3	SI	ARROZ	SI	NO	48.0
JULIO LUZURIAGA	2C	9525600	585022	1	3	SI	ARROZ	SI	NO	7.2
EFRAIN MERINO	2C	9525504	585000	1	3	SI	ARROZ	SI	NO	7.2
JULIO LUZURIAGA	2C	9525670	585056	4	2 de 3" 2 de 2"	SI	ARROZ	SI	NO	17.0
ISRAEL JIMENEZ	2C	9252690	585084	2	3	SI	ARROZ	SI	NO	16.2
EFRAIN MERINO	2C	9525693	585091	2	3	SI	ARROZ	SI	NO	14.4
FRANCISCO RAMIREZ	2C	9525698	585744	4	3	SI	ARROZ	SI	NO	30.5
NEPTALI SOLANO (HEREDEROS)	2C	9525722	585974	1	3	SI	NO TIENE	NO	NO	0.0
RAMIRO VALDIVIESO CELI	2C	9525699	587029	2	3	SI	ARROZ	SI	NO	16.5
EFIGENIA VALDEZ	2C	9527021	588565	1	2	SI	FRUTALES	SI	SI	3.7
EFIGENIA VALDEZ	2C	9527036	588520	1	2	SI	FRUTALES	SI	SI	3.7
JUAN VALDIVIEZO	2C	9526698	588142	1	2	NO	FRUTALES	NO	NO	0.0

GAO GARZARAL (PARQUE)	ZC	9523853	5841171	3	1 1/2	NO	PLANTAS ORNAMENTALES	SI	SI	2.0
GRACIELA CORDOVA	ZC	9527194	5839315	2	2	NO	ARROZ	SI	NO	9.8
SEGUNDO MENDOZA	ZC	9524041	5838563	1	2	NO	FRUTALES	SI	SI	3.5
SEGUNDO MENDOZA	ZC	9524023	5838065	2	1 1/2	SI	FRUTALES - MAIZ	SI	NO	2.0
EDILBERTO PIEDRA	ZC	9524997	5843983	1	2	SI	ARROZ	SI	SI	3.8
HUMBERTO SANCHEZ	ZC	9524957	5842386	2	2 y 2/4	SI	ARROZ - FRUTALES	SI	SI	4.0
LUIS RIOS	ZC	9525221	5840027	1	2	NO	ARROZ	SI	NO	10.6
BISMARK VARGAS	ZC	9525308	5841934	1	3	SI	ARROZ	SI	NO	8.0
SEGUNDO VARGAS	ZC	9525305	5840124	1	3	SI	ARROZ	SI	NO	8.3
JULIO LUZURIAGA	ZC	9525398	5840927	3	3	SI	ARROZ	SI	NO	23.4
BOLIVAR MERINO	ZC	9525419	5840807	3	3	SI	ARROZ	SI	NO	48.0
JULIO LUZURIAGA	ZC	9525800	5840227	1	3	SI	ARROZ	SI	NO	7.2
EFRAIN MERINO	ZC	9525504	5840000	1	3	SI	ARROZ	SI	NO	7.2
JULIO LUZURIAGA	ZC	9525470	5840056	4	2 1/2 y 2" 2 de 2"	SI	ARROZ	SI	NO	12.0
ISRAEL JIMENEZ	ZC	9525700	5840084	1	3	SI	ARROZ	SI	NO	18.2
EFRAIN MERINO	ZC	9525629	5840091	2	3	SI	ARROZ	SI	NO	14.4
FRANCISCO RAMIREZ	ZC	9525698	5841744	1	3	SI	ARROZ	SI	NO	30.5
NEFTALI SOLANO (HERBEFROS)	ZC	9527122	5839174	3	3	SI	NO TIENE	NO	NO	0.0
RAMIRO VALDIVIESO CEL	ZC	9525699	5841029	2	3	SI	ARROZ	SI	NO	18.5
EFIGENIA VALDEZ	ZC	9527021	5840565	1	2	SI	FRUTALES	SI	SI	3.7
EFIGENIA VALDEZ	ZC	9527035	5840520	1	2	SI	FRUTALES	SI	SI	3.7
JUAN VALDIVIEZO	ZC	9523597	5841142	1	2	NO	FRUTALES	NO	NO	0.0

Prefectura

LOJA

Camino al progreso

RIEGO

JUAN VALDIVIEZO	2C	9526698	588142	3	3	NO	FRUTALES	NO	NO	0.0
JOSE VALDIVIEZO	2C	9526609	588070	3	2	NO	FRUTALES	SI	NO	5.4
JUAN CORONEL	2C	9525974	587317	1	2	NO	FRUTALES	SI	NO	2.0
ANTERO GUTIERREZ	2C	9526157	587467	1	3	NO	FRUTALES	SI	NO	2.2
ERNESTO VILLALTA	2C	9526320	587549	1	2	NO	FRUTALES	SI	NO	1.5
HILTON JUMBO	2C	9526443	857604	1	3	NO	ARROZ	NO	NO	0.0
JULIO VALDEZ	2C	9526485	587634	1	1	NO	HUERTO	NO	NO	0.0
YURI VEINTIMILLA	2C	9527234	588863	1	2	SI	ARROZ	SI	NO	2.2
TOTAL				**108**		**37**		**59**	**20**	**513.6**

Prefectura
LOJA
Camino al progreso

RIEGO

El cuadro anterior contiene datos obtenidos en campo en colaboración con canaleros de la Junta General de Usuarios del Sistema de Riego Zapotillo, los resultados resumidos del censo de mangueras del canal 2C se presentan en el siguiente cuadro:

CENSO DE MANGUERAS INSTALADAS EN EL SISTEMA DE RIEGO ZAPOTILLO

RESPONSABLES: ING. FREDY SANCHEZ
ING. FERNANDO BARRETO

CANALEROS: TEDY ZAPATA
NIXON GRANDA

FECHA DEL CENSO: 15-19/03/2015

CANAL	NÚMERO DE MAGUERAS INSTALADAS	CAUDAL (l/S)	OBSERVACIONES
2C	108	513.6	
TOTAL	108	513.6	

Como se puede observar en el canal 2C existe un total de 108 mangueras instaladas de forma irregular con las cuales se está tomando un caudal de 511 l/s, caudal que según el caudal de diseño original del Sistema de Riego Zapotillo nos permitirían regar una área de 500 Has aproximadamente.

Es todo cuanto puedo mencionar para los fines pertinentes.

Atentamente.

Ing. Fredy Sanchez Zapata.
TÉCNICO O&M, ZONA 2
RIDRENSUR EP

VISTO BUENO

Ing. Angel Collahuazo
GERENTE DE O&M
RIDRENSUR EP

61 121

El cuadro anterior contiene datos obtenidos en campo en colaboración con canaleros de la Junta General de Usuarios del Sistema de Riego Zapotillo, los resultados resumidos del censo de mangueras del canal 2C se presentan en el siguiente cuadro

CENSO DE MANGUERAS INSTALADAS EN EL SISTEMA DE RIEGO ZAPOTILLO

RESPONSABLES: ING. FREDY SANCHEZ ING. FERNANDO BARRETO | CANALEROS: TEDY ZAPATA NIXON GRANDA | FECHA DEL CENSO: 18-10/2013

CANAL	NÚMERO DE MANGUERAS INSTALADAS	CAUDAL (l/s)	OBSERVACIONES
2C	108	511,4	
TOTAL	108	511,4	

Como se puede observar en el canal 2C existe un total de 108 mangueras instaladas de toma irregular con las cuales se está tomando un caudal de 511 l/s, caudal que según el caudal de diseño original del Sistema de Riego Zapotillo nos permitiría regar una área de 500 Has aproximadamente

Es todo cuanto puedo mencionar para los fines pertinentes

Atentamente,

Ing. Fredy Sánchez Zapata
TECNICO O&M, ZONA 2
RIDRENSUR EP

VISTO BUENO

Ing. Angel Collaguazo
GERENTE DE O&M
RIDRENSUR EP

ARCHIVO Y CONTROL DE TRÁMITES

FECHA: 2015-06-10 08:21:00

AÑO:2015

PROCEDENCIA: Ing. Santos Armijos

TIPO : interno

TRAMITE Nº **7309**

CODIGO: **0312**

LUGAR: G.O.M

DETALLE: Solicitando Mano de Obra Calificada

De :	Doc. Nº	# Hojas	Enviado a	Para	Fecha	Firma
Jefferson Javier Jaramillo Vasquez	M 7309	1 hoja	G.G	-21-	2015-06-10 08:21:00	Recibido 10-06-2015 8:20
GG	dem	pap	GOM	-21-	11-06-2015	17H3,
G.O.M	"	"	G.T	-21-	12-06-2015	Maria A 15H40
GT	Memo 363	1 Exp	GOM	-21-	26-06-2015	17H30

Nota: Una vez finalizado el trámite se debe remitir el documento original y sus anexos para custodia de Archivo Central.

33

(6)

Prefectura
LOJA
Camino al progreso
RIEGO

CT:7309-2015

MEMORANDO N°363- REP-GT-2015

PARA: *Ing. Ángel Collahuazo Astudillo*
GERENTE DE OPERACIÓN Y MANTENIMIENTO

DE: *Ing. Randon Ortiz*
GERENTE TECNICO DE RIDRENSUR EP

ASUNTO: *APOYO CON MANO DE OBRA CALIFICADA*

FECHA: *26 de Junio del 2015.*

Por medio del presente, muy respetuosamente me dirijo a Usted para informarle, en atención a Memorando N° 315-REP-GOM-2015, se autoriza que el Sr. Cesar Cabrera sea el responsable de dirigir la cuadrilla de trabajadores en la construcción del paso elevado de 130m de longitud en el sector Goncha del Sistema de Riego Cochas-San Vicente, a partir del 17 de junio del presente año.

Aprovecho la oportunidad para reiterarle mis sentimientos de consideración y estima.

Atentamente,

EMPRESA PUBLICA DE RIEGO Y DRENAJE DEL SUR
GERENCIA TECNICA
LOJA - ECUADOR

Ing. Randon Ortiz
GERENTE TÉCNICO
RO/ MG: *Personal*
Gerencia de Operación y Mant.

Archivar
GOM
09/07/2015

Sucre 06 - 76 entre José Antonio Eguiguren y Col
Telf. (593) 07-2582999
www.prefecturadeloja.gob.ec

Prefectura LOJA Camino al progreso

RIEGO

CT: 7309

MEMORANDO Nº 315 REP - GOM-2015

PARA: *Ing. Randon Ortíz Calle*
GERENTE TECNICO

DE: *Ing. Ángel Collahuazo Astudillo*
GERENTE DE OPERACIÓN Y MANTENIMIENTO

ASUNTO: *Apoyo con mano de obra calificada*

FECHA: *12 de junio del 2015*

Dando cumplimiento a la sumilla de Gerencia General al memorándum 0312 REP-GOM-2015, me permito solicitar su autorización para que el Sr. Cesar Cabrera, albañil de la Empresa, dirija la cuadrilla de trabajadores en la construcción del paso elevado de 130 m de longitud en el sector Goncha del sistema de riego Cochas-San Vicente, a partir de 17 de junio del presente año.

Particular que le hago conocer para los fines pertinentes.

Atentamente,

Ing. Ángel Collahuazo Astudillo
GERENTE DE OPER Y MANT.

AT: ELABORAR MEMORANDO INDICANDO QUE CÉSAR VA A TRABAJAR EN ESTE PROYECTO EN LAS FECHAS SEÑALADAS

23.06.2015

Prefectura
LOJA
Camino al progreso
RIEGO

MEMORANDO 0312 REP-GOM-2015

PARA: *Ing. María Yolanda Mora* ***GERENTE GENERAL DE RIDRENSUR***
DE: *Ing. Santos Armijos.* ***COORDINADOR DEL PROYECTO.***
ASUNTO: *Solicitando Mano de Obra Calificada.*
FECHA: *09 de junio del 2015.*

Como es de su conocimiento, en el sistema de riego Cochas San Vicente, se encuentra desarrollando el proyecto ***"Fomento y Tecnificación de la Producción Sana de Alimentos, con un Enfoque de Conservación de la Cuenca Hidrográfica del Sistema de Riego Las Cochas- San Vicente, parroquia Lourdes, cantón Paltas, provincia de Loja".*** *Mediante convenio Interinstitucional entre MAGAP, HEIFER, JGUSRCSV, y la Prefectura de Loja con la intervención de las empresas (RIDRENSUR EP, VIALSUR EP, DEPROSUR EP, y Desarrollo Comunitario) dentro de los componentes del proyecto, se encuentra el componente de RIEGO POR GOTEO que responsabilidad de nuestra Empresa RIDRENSUR EP. Y que se complementa con la* ***construcción de un Paso Elevado de 130 metros de longitud para irrigar el sector de Goncha****.*

Para la construcción de este paso elevado, Ridrensur Ep. Tiene la responsabilidad de apoyar con Mano de Obra Calificada y la supervisión técnica.

Con estos antecedentes me permito solicitar a usted se disponer el apoyo del Señor César Cabrera albañil de la Empresa para que nos colabore dirigiendo la cuadrilla de trabajadores in situ, a partir del miércoles 17 de junio del presente año.

Particular que informo para los fines pertinentes.

Atentamente.

Ing. Santos Armijos Armijos
TECNICO DE RIDRENSUR EP

Visto Bueno
Ing. Angel Collahuazo
GERENTE DE OPER & MANT.

G. Operación y Mant.
Autorizado
11 junio 2015
16:45

Sucre entre Josè Antonio Eguiguren y Colòn
telf. 07 2582999
Prefectura de Loja / Riego

41

ARCHIVO Y CONTROL DE TRÁMITES

FECHA: 2015-06-22 10:52:00

AÑO:2015

PROCEDENCIA: Ing. Angel Collahuazo

TIPO : interno

TRAMITE Nº **7843** **CODIGO:** **341**

LUGAR: G.O.M

DETALLE: Solicitando Apoyo de Topografos

De :	Doc. Nº	# Hojas	Enviado a	Para	Fecha	Firma
Jefferson Javier Jaramillo Vasquez	M 7843	1 hoja	G.P	-21-	2015-06-22 10:52:00	Maria T. 22-06-2015 11 h 20"
GP	M-377 REP-GP	1 Exp	GOM	-21-	30-06-2015	16 H 26

Nota: Una vez finalizado el trámite se debe remitir el documento original y sus anexos para custodia de Archivo Central.

22

Prefectura
LOJA
Camino al progreso

RIEGO

MEMORANDO N° 377- REP-GP-2015

PARA: Ing. Ángel Collahuazo
GERENTE OPERACIÓN Y MANTENIMIENTO

DE: Ing. Edgar Rivas Jaramillo
GERENTE DE PLANIFICACIÓN

ASUNTO: Informe de termino de trabajo. **CT- 7843**

FECHA: 30 de junio de 2015

En base a lo solicitado en memorando 341-REP-GOM-2015, con fecha 22 de junio del 2015 CT- 7843, donde se dispone al Equipo Topográfico para el levantamiento Catastral del Sistema de Riego Sector La Papaya, parroquia Tenta, cantón Saraguro planificado para los días 23, 24, 25, y 26 de junio me permito hacerle legar a usted el informe elaborado por el Topógrafo Sr. Ramiro Parra.

Particular que informo para su análisis y fines consiguientes

Atentamente:

Ing. Edgar Rivas Jaramillo
GERENTE DE PLANIFICACIÓN
ERJ/MT
cc.archivo personal

Archivar
15/07/2015

Prefectura
LOJA
Camino al progreso

RIEGO

MEMORANDO N° 372- REP-GP-2015

PARA: *Ing. Edgar Rivas Jaramillo*
GERENTE DE PLANIFICACIÓN

DE: *RAMIRO EMANUEL PARRA OROSCO*
TOPOGRAFO

ASUNTO: *Informe de trabajos realizados por equipo de topografía*

FECHA: *29 de junio de 2015*

En respuesta a sumilla del Memorando N° 341-REP-GT-2015 solicitado por Gerencia de Operación y Mantenimiento y con CT N° 7843 me permito informar a usted que desde el día 23 al 26 de junio 2015 el equipo topográfico nos trasladamos al cantón Saraguro parroquia Tenta sector La Papaya.

- *En dicho sector se realizó el levantamiento topográfico y catastral de áreas de riego beneficiadas por el sistema de riego de La Papaya, trabajo que lo realizamos sin ninguna novedad terminando el mismo con éxito*
- *Los datos serán entregados al Ing. Fredy Feijó U. como respaldo y a Gerencia de Operación y Mantenimiento.*

Particular que pongo a su conocimiento.

Atentamente:

RAMIRO E PARRA O

TOPOGRAFO

Prefectura
LOJA
amino al progreso

RIEGO

MEMORANDO Nº 341-REP-GOM-2015

PARA: *Ing. Edgar Rivas*
GERENTE DE PLANIFICACION

DE: *Ing. Ángel Collahuazo Astudillo*
GERENTE DE OPERACIÓN Y MANTENIMIENTO

ASUNTO: ***Solicitando Apoyo de topógrafos***

FECHA: *22 de Junio del 2015*

Por medio del presente solicito a usted muy comedidamente se disponga el apoyo del Equipo topográfico para el levantamiento Catastral del Sistema de Riego Sector La Papaya, Parroquia Tenta - Cantón Saraguro planificado para los días 23-24-25-26 de Junio del presente.

Particular que pongo a conocimiento para que se dé la autorización pertinente.

Atentamente.

Ing. Ángel Collahuazo Astudillo
GERENTE DE OPERACIÓN Y MANTENIMIENTO
AC/JJJ
CC: Archivo
Gerencia de Planificación

① TOPOGRAFOS
ATENCIÓN CAMBIO
LUGAR PETIC ING COLLAGUAZO

② SECRETARIA PLANIFICACIÓN
MEMO A G.
CAMBIO LUGAR
22-06-15

SECRETARIA
MEMO ING. COLLAHUAZO
INFORMANDO TÉRMINO
TRABAJO
29.06.15
ISHJJ

49

240

ARCHIVO Y CONTROL DE TRÁMITES

FECHA: 2015-06-17 11:26:00

AÑO:2015

PROCEDENCIA: Sr. Fredi Armijos T

TIPO : externo

TRAMITE Nº **7668** **CODIGO:** **19**

LUGAR: Pdte del GAd de San Sebastian de Yuluc-Saraguro

DETALLE: solicita se colabore con comisión técnica y un proyecto para presurización del agua

De :	Doc. Nº	# Hojas	Enviado a	Para	Fecha	Firma
Miguel Yaruquí	OF 052	1 hoja	SECRETARIA GENERAL	7	2015-06-17 11:26:00	16:10 JUN 2015
S.G			PUDISEWSUN		23 JUN 2015	Yomar 12h00
G.G.	Sumilla	1 Exp.	G.O.O y MM	-21-	23-06-2015	16:41
G.O.M	Sumilla	1 Exp	G.G	-21-	26/06/2015	Yomar 8h33
G.G	s/372	1 Exp	G.O.M	-21-	01/07/2015	12:4

Nota: Una vez finalizado el trámite se debe remitir el documento original y sus anexos para custodia de Archivo Central.

[Imprimir] - [Regresar]

03

Prefectura
LOJA
Camino al progreso
RIEGO

CT. 7668 /2015

Loja, 29 de junio de 2015

Oficio Nº 372-REP-GG-2015

Señor
Fredi E Armijos
PRESIDENTE DEL GOBIERNO AUTÓNOMO DESCENTRALIZADO DE SAN SEBASTIAN DE YULUC
Ciudad.-

De mi consideración:

En atención a oficio nro 052- GAD-SSY-2015, mediante el cual solicita comisión técnica para evaluación hidráulicas de un reservorio existente; así como apoyo de maquinaria para desalojo de materiales; me permito:

Remitir para su conocimiento el informe constante en memorando nro 356-REP-GOM-2015, e indicar que la intervención de la empresa se realiza en cumplimiento de requisitos que los peticionarios deben agregar a sus solicitudes, por lo que nos permitimos adjuntar detalle de los mismos para su conocimiento. Además la intervención está sujeta a matriz de priorización de proyectos y disponibilidad presupuestaria.

Es importante que el GAD Provincial que usted representa, gestione ante otras instituciones apoyo ya que los recursos existentes en RIDRENSUR EP, son mínimos y para una mejor intervención se pudiera suscribir convenios interinstitucionales de cogestión que incluya aportes de varias organizaciones.

Atentamente.

RIDRENSUR EP
GERENCIA GENERAL

Ing. María Yolanda Mora
GERENTE GENERAL RIDRENSUR E.P

MYM/ Yomara Jiménez T.
Adjunto lo indicado
Copia: *Archivo RIDRENSUR E.P*
GOM

Archivar
GOM
15/07/2015

lunes, 29 de junio de 2015 10:57:12 YJ

Sucre 06 - 76 entre José Antonio Eguiguren y Colón
Telf. (593) 07-2582999
www.prefecturadeloja.gob.ec

Prefectura LOJA camino al progreso

RIEGO

CT: 7668

MEMORANDO Nº 356-REP-GOM-2015

PARA: *Ing. María Yolanda Mora*
GERENTE GENERAL RIDRENSUR - EP

DE: *Ángel Collahuazo Astudillo*
GERENTE DE OPERACIÓN Y MANTENIMIENTO

ASUNTO: *Apoyo a Presidente GAD parroquial San Sebastián de Yuluc*

FECHA: *26 de junio de 2015*

Como es de su conocimiento, las competencias de riego y drenaje (resolución 008-CNC-2011) faculta a los gobiernos provinciales la gestión en la administración, operación y mantenimiento en los 6 sistemas públicos no transferidos, y la cogestión en los 14 sistemas de riego públicos transferidos de la provincia de Loja, además el apoyo en la ampliación y rehabilitación de los sistemas de riego comunitarios.

Para el periodo fiscal 2015, la Gerencia de Operación y Mantenimiento no tiene programado intervenir en los sistemas de riego comunitarios, por este motivo, se ha priorizado trabajos emergentes de limpieza y desalojo de derrumbos con el apoyo de la retroexcavadora y volqueta de la institución en los 20 sistemas de riego público que han sido afectados por el fuerte temporal de lluvias. Sin embargo, con materiales y equipos que dispone la Empresa, es factible apoyarlos mediante convenios donde se establezcan los aportes de RIDRENSUR EP, el GAD parroquial y la organización de regantes, que necesariamente deberán contar con la Autorización del usos de agua y directiva registrada en la SENAGUA.

Particular que le hago conocer para los fines pertinentes.

Atentamente.

Secretaria
A conocimiento del GAD Parroquial de San Sebastián de Yuluc.
29 junio 2015
07:30.

Ing. Ángel Collahuazo Astudillo
GERENTE DE OPERACIÓN Y MANTENIMIENTO

AC/JJJ
CC: Gerencia Operación y Mantenimiento

Av. Universitaria 17-12 entre entre Celica y Gonzanamá
Telf: (593) 07-2582999 Ext. 7001
www.prefecturaloja.gob.ec / RIDRENSUR EP.

N° T=7668

Oficio. No. 052- GAD-SSY-2015

Ingeniero

Rafael Dávila Egües

PREFECTO DE LA PROVINCIA DE LOJA

Loja.-

De mis consideraciones:

Fredi Eladio Armijos Tocto, Presidente del Gobierno Autónomo Descentralizado de la parroquia San Sebastián de Yuluc, cantón Saraguro de la provincia de Loja, me dirijo a su Autoridad para expresarle un atento y cordial saludo, así como los mejores deseos de éxito en sus funciones encaminadas al mejoramiento de las obras de riego para mejorar la producción y productividad de nuestras tierras.

En segundo lugar me permito exponer y a la vez solicitarle lo siguiente:

Hace algunos años el Ex PREDESUR nos colaboró con la construcción de reservorios para distribución de agua de riego para nuestras sementeras, mismos que en la actualidad están totalmente azolvados y no garantizan la capacidad de embalse para la que fueron construidos.

En este sentido muy comedidamente le solicito en nombre de mis representados, se nos colabore primeramente con una comisión técnica para la evaluación hidráulica de estas obras; y, posteriormente con maquinaria para el desalojo de material.

De la misma manera le solicito para que a partir de la evaluación técnica, se nos colabore con el diseño de un proyecto para la presurización del agua que en los actuales momentos no es aprovechada eficientemente mediante el riego por gravedad; por nuestra parte estaremos dispuestos a realizar gestiones ante el Gobierno Autónomo Descentralizado del cantón Saraguro para la consecución de recursos económicos , incluidos los de nuestro Gobierno Parroquial; y, la mano de obra no calificada de los 60 usuarios as de la Junta de Riego Canal Balcones.

Seguro que la presente solicitud sabrá tener la acogida necesaria, desde ya le anticipo mi más reconocido agradecimiento.

Atentamente,

Fredi Armijos

Sr. Fredi E Armijos T

PRESIDENTE DEL GOBIERNO AUTONOMO DESCENTRALIZADO DE SAN SEBASTIAN DE YULUC

RECEPCIÓN DE DOCUMENTOS
Fecha: 23-06-2015
Hora: 10H30
F.

Gobierno Autónomo Descentralizado Parroquial Rural de San Sebastián de Yuluc
Saraguro - Loja - Ecuador

BIDRENSUR
PARA SU CONOCIMIENTO
19-06-2015

G. Provincial Loja
ARCHIVO GENERAL
FECHA: 17 JUN 2015
HORA: 11H20
RECIBIDO:

G. Provincial Loja
Informe sobre maquinaria.
G. técnica.
23-jun-2015
pedro.

20

91

(90)

ARCHIVO Y CONTROL DE TRÁMITES

FECHA: 2015-02-23 15:24:00

AÑO:2015

PROCEDENCIA: SR. FRANKLIN OMAR CORREA JIMENEZ

TIPO : externo

TRAMITE Nº **2193**

CODIGO:

LUGAR: PREISDENTE DE LA JGUSRZ

DETALLE: HACE LLEGAR SOLICITUDES DE COMPAÑEROS USUARIOS DEL SISTEMA DE RIEGO ZAPOTILLO A FIN DE QUE DISPONGA AL DEPARTAMNTO TECNICO REALICE LAS RESPECTIVAS INSEPCCIONES.

De :	Doc. Nº	# Hojas	Enviado a	Para	Fecha	Firma
Lorena Alexandra Reyes Luna	OF CIRCULAR NRO. 014-JGUSRZ--2015	4 HOJAS	G G	- 21 -	2015-02-23 15:24:00	24/02/2015 12h30
GG	Sumilla	1 Exp	G.O.M	- 21 -	25-02-2015	Maina T
G.O.M	sumilla	1 Exp	G.G	- 21 -	15/06/2015	16h00
GG	Of. 343	1 Ex	GOM	-21-	19-06-2015	12H12

Nota: Una vez finalizado el trámite se debe remitir el documento original y sus anexos para custodia de Archivo Central.

[Imprimir] - [Regresar]

Ministerio de Relaciones Laborales

Prefectura LOJA Camino al progreso — RIEGO

INFORME DE LICENCIA CON REMUNERACIÓN

N° SOLICITUD LICENCIA CON REMUNERACIÓN	FECHA DE INFORME (dd-mmm-aaaa)
127	23/feb/2015

DATOS GENERALES

APELLIDOS Y NOMBRES DEL SERVIDOR	CÉDULA	PUESTO
GONZALEZ SANCHEZ FREDDY MANUEL	1104210693	CONDUCTOR VEHICULO NRO.27

CIUDAD - PROVINCIA DE LA COMISIÓN	NOMBRE DE LA UNIDAD ADMINISTRATIVA DEL/A SERVIDOR/A:
LOJA-ZAPOTILLO-LOJA	GERENCIA ADMINISTRATIVA FINANCIERA

SERVIDORES QUE INTEGRAN LA COMISIÓN

TRASLADO DE EQUIPO TOPOGRAFICO

KILOMETRAJE DE LLEGADA 109.329

INFORME DE ACTIVIDADES Y PRODUCTOS ALCANZADOS

FECHA	HORARIO	DETALLE DE ACTIVIDADES REALIZADAS	PRODUCTOS ALCANZADOS
18/02/2015	11H00		TRASLADO AL SECTOR DEL SISTEMA DE RIEGO DE ZAPOTILLO CON EL ING. FREDY SANCHEZ

Facturas y Notas de ventas: A Fin de dar cumplimiento a las disposiciones vigentes en el reglamento de Viaticos, anexo las siguientes facturas originales

FACTURA Y/O NOTA DE VENTA	FECHA DE EMISION	PROVEEDOR	CONCEPTO	VALOR
71568	21/02/2015	PETROECUADOR-PETROCOMERCIAL ZAPOTILLO	COMBUSTIBLE	10,00
			SUBTOTAL US $	**10,00**

Documentación que se anxan:

* Memorando Nro.
* Solicitud de licencia con remuneración
* Memorando Nro..., en el cual se autoriza la comision de servicios.
* Pases a bordo de los vuelos de ida y de retorno en la ruta Loja-Quito-Loja (EN EL CASO QUE HAYA).
* Facturas originales detalladas en el presente informe
* Agenda de Trabajo (EN EL CASO QUE HAYA)

Autorización expresa de descuento:

Con lo que antecede, en cumplimiento a lo dispuesto en el Acuerdo Ministerial N° MRL-2013-0097 del 29 de mayo de 2013, **AUTORIZO** para que **el monto no justificado** se descuente de mi remuneración unificada del siguiente mes.

ITINERARIO	DETALLE	SALIDA	LLEGADA
	FECHA dd-mm-aaa	18-feb-2015	21-feb-2015
	HORA hh-mm	11H00	20H00
Hora Inicio de Labores el día de retorno			

TRANSPORTE UTILIZADO	SALIDA		LLEGADA	
RUTA	FECHA (dd-mmm-aaaa)	HORA (hh:mm)	FECHA (dd-mmm-aaaa)	HORA (hh:mm)
LOJA-ZAPOTILLO	18-feb-2015	11H00	18-feb-2015	16H30
ZAPOTILLO	19-feb-2015	07H00	19-feb-2015	18H00
ZAPOTILLO	20-feb-2015	07H00	20-feb-2015	18H00
ZAPOTILLO-LOJA	21-feb-2015	07H00	21-feb-2015	20H00

TIPO DE TRANSPORTE (Aereo, Terr. Otros):	TERRESTRE
NOMBRE DE TRANSPORTE	CAMIONETA NRO. 27

NOTA: En caso de haber utilizado transporte público aéreo o terrestre, se deberá adjuntar obligatoriamente los pasajés a bordo o boletos, de acuerdo a lo que establece el articulo 23 y 24 del Acuerdo Ministerial N° MLR-2013-0097,con el que se expide el "reglamento del pago de viáticos, subsistencias y alimentación dentro del pais para las y los servidores y las y los obreros Publiicos .

DATOS

Firma Servidor/a Comisionado/a

SR. FREDDY GONZALEZ
CI:1104210693

NOTA: El presente informe deberá presentarse dentro del término máximo de 4 días de cumplida la licencia, de no presentarlo tendria que restituir los valores pagados. Cuando la licencia sea superior al numero de horas o dias autorizados. se deberá adjuntar la autorización por escrito de la Máxima Autoridad o su delegado.

FIRMA DE APROBACIÓN

NOMBRE : DRA. LILIA ESPINOZA	NOMBRE: ING. EDGAR RIVAS
RESPONSABLE O JEFE(A) DE LA UNIDAD DEL/A SERVIDOR/A COMISIONADO/A	GERENTE GENERAL DE LA EMPRESA PUBLICA DE RIEGO Y DRENAJE DEL SUR "RIDRENSUR EP" (e)

Prefectura
LOJA
Camino al progreso

RIEGO

CT. 2193/2015

Loja, 16 de junio de 2015

Oficio Nº 343-REP-GG-2015

Señora
Lady Liliana Sánchez
PROPIETARIA TERRENO
Ciudad.-

De mi consideración:

En atención a requerimiento registrado con trámite nro 2193/2015, mediante el cual se solicita una inspección técnica para determinar división de caudales desde una caja de distribución cercana hacia el terreno de su propiedad; me permito comunicar:

Que en base a la inspección de campo e informe presentado por el Técnico de la zona, constante en memorando nro 265-REP-GOM-2015; es factible atender su requerimiento debiendo usted asumir los costos que ocasione la implementación de este acceso al sistema de riego.

Atentamente.

Ing. María Yolanda Mora
GERENTE GENERAL RIDRENSUR E.P

MYM/ Yomara Jiménez T.

Adjunto lo indicado.
Archivo RIDRENSUR E.P
Copia: *GOM*
JGUR ZAPOTILLO
PERSONAL

Sucre 06 - 76 entre José Antonio Eguiguren y Colón
Telf. (593) 07-2582999
www.prefecturadeloja.gob.ec

Prefectura
LOJA
Camino al progreso

RIEGO

CT. 2193/2015

Loja, 16 de junio de 2015

Oficio Nº 344-REP-GG-2015

Señor
Darwin Yovany Vera Prieto
PROPIETARIO TERRENO
Ciudad.-

De mi consideración:

En atención a requerimiento registrado con trámite nro 2193/2015, mediante el cual se solicita una inspección técnica para determinar división de caudales desde una caja de distribución cercana hacia el terreno de su propiedad; me permito comunicar:

Que en base a la inspección de campo e informe presentado por el Técnico de la zona, constante en memorando nro 265-REP-GOM-2015; es factible atender su requerimiento debiendo usted asumir los costos que ocasione la implementación de este acceso al sistema de riego.

Atentamente.

Ing. María Yolanda Mora
GERENTE GENERAL RIDRENSUR E.P

MYM/ Yomara Jiménez T.

Adjunto lo indicado.
Archivo RIDRENSUR E.P
Copia: *GOM*
JGUR ZAPOTILLO
PERSONAL

Sucre 06 - 76 entre José Antonio Eguiguren y Colón
Telf. (593) 07-2582999
www.prefecturadeloja.gob.ec

(46)

Prefectura
LOJA
Camino al progreso
RIEGO

MEMORANDO No. 265 - REP-GOM-2015

PARA: *ING.MARIA YOLANDA MORA*
GERENTE GENERAL DE RIDRENSUR E.P.

DE: *ING. FREDY SANCHEZ*
TECNICO O&M ZONA 2

ASUNTO: *Informe de Inspección de la Zona 3DC Fase 3 red secundaria 15C- D, Módulo ZD-149 del Sistema de riego Zapotillo.*

FECHA: *Zapotillo, 15 de junio del 2015*

TRAMITE: *2193*

Le remito el informe técnico realizado a base de inspección efectuada en el sector Lalamor- Miraflores, en la red secundaria 15C-D, abscisa 10+810,79 en el módulo ZD-149, dando respuesta a dos de las solicitudes realizadas por el Sr. Darwin Yovany Vera Prieto, y la Sra. Sánchez Valdez Leydy Liliana los mismos que disponen de dos predios ubicados en el sector antes indicado y solicita la implementación de una entrega de agua para el terreno de sus propiedades de 1 ha cada uno y de esta manera poder incorporar a la producción dicha superficie según el patrón de cultivos establecido para esta zona.

ANALISIS TECNICO:

ANALISIS DE LA INFORMACION BASICA.

El terreno del Sr. Solicitante Darwin Yovany vera Prieto y de la Sra. Sánchez Valdez Leydy Liliana, se encuentra ubicado junto a la Vía a Miraflores- Lalamor y tienen una extensión de 1,0 Ha de terreno cada uno de ellos, estos terrenos forman parte del módulo de riego ZD-149; del canal 3DC, Fase 3, red secundaria 15C-D, superficie que presenta buenas condiciones de suelo, pendiente de alrededor del 10 %, profundidad 40 cm, casi nula en pedregosidad y textura Franco-arcillosa (al tacto), tal como se puede apreciar en las fotografías; es así que mediante la preparación del suelo los beneficiarios ya han venido produciendo de forma irregular con la toma de agua; tal como se muestra en las siguientes fotografías.

Secretaria
Acordamos de solicitarlo.
15-junio-2015
13:30

En conclusión revisando los esquemas hidráulicos en cuanto a superficie regable se puede evidenciar que del módulo ZD-149; fue diseñada para regar 22.10 Ha y posee 23 litros/seg. del cual existe un sobrante de 0,9 litros/seg; por lo tanto si es factible atender lo solicitado mediante la modalidad división de caudal, mediante una entrega a partir de la caja N° 814 de la red terciaria 3D-15B19C para regar 1,0 Ha y que corresponde a la abscisa terciaria; 0+369,33.; a partir de allí se instalará mediante una "T" Pvc a 50 m más la entrega de la Sra. Sánchez Valdez Leydy Liliana con entrega de 63 mm.

Adjunto Esquema Hidráulico de la caja donde se realizará la división de caudal para los solicitantes.

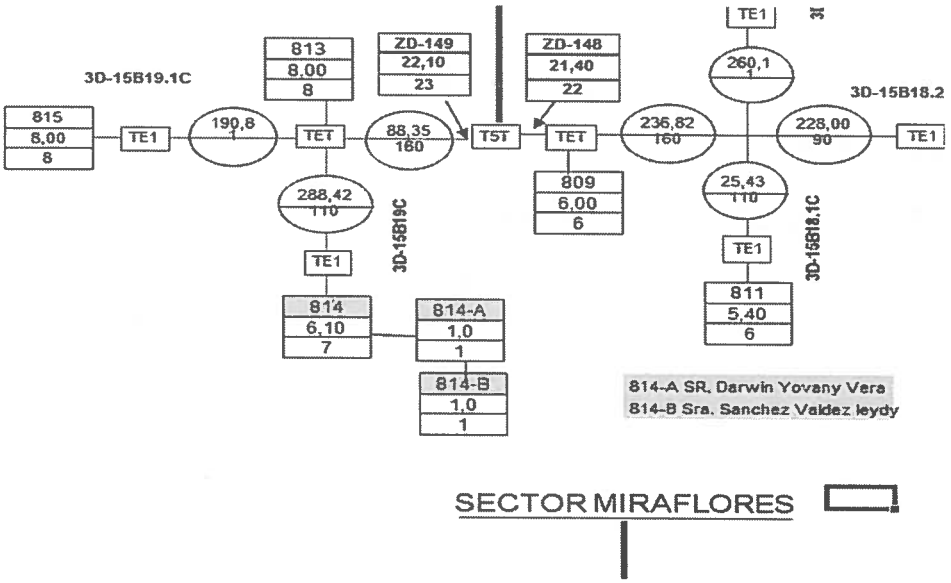

RESULTADOS Y ASPECTOS TECNICOS

En síntesis me permito presentar los siguientes resultados y aspectos técnicos:

- Luego de haber revisado los estudios originales del diseño del proyecto de riego Zapotillo, se determina que el área de terreno de propiedad el Sr. Darwin Yovany Vera Prieto, existe 1,00 ha (200m. x 50 m) y el de la Sra. Sánchez Valdez Leydy Liliana de 1ha; (200m x 50 m), están consideradas para regar del módulo de riego ZD-149 del canal 3DC, Fase 3, red secundaria 15C-D, por lo tanto si es posible atender lo solicitado para los dos propietarios de dichos terrenos.

- El predio del Sr. Darwin Yovany Vera Prieto, solicitante regará técnicamente un área de 1,00 Ha. haciendo uso de un caudal de 1 l/seg/ha, a través de la división de caudal desde el ramal

Prefectura LOJA Camino al progreso

RIEGO

terciario de la entrega N° 814 con un diámetro de la tubería pvc de conducción de inicio de 90 mm en una longitud desarrollada de 117 m y una longitud de 33 m estará la entrega de 63 mm. x0,63.

- La entrega para el solicitante Sr. Darwin Yovany Vera Prieto, será de 63mm con una longitud desarrollada total de 150m. (tubería de 90 mm de inicio y 63 mm la entrega) desde la caja de división de caudal; la misma que contará con una presión dinámica de entrega en el terreno de 10,61 m.c.a. para riego presurizado, según cálculo hidráulico anexo.

- El predio de la Sra. Sánchez Valdez Leydy Liliana, solicitante regará técnicamente un área de 1,00 Ha. haciendo uso de un caudal de 1 l/seg/ha, a través de la división de caudal desde el ramal terciario de la entrega N° 814 con un diámetro de la tubería pvc de conducción de 63mm en una longitud desarrollada de 50 m. y una longitud dese la entrega del Sr. Darwin Vera con entrega de 63 mm. x0,63.Mpa.

- La entrega para de la solicitante Sra. Sánchez Valdez Leydy Liliana, será de 63mm con una longitud desarrollada total de 200m. (tubería de 90 mm de inicio y 63 mm la entrega) desde la caja de división de caudal; la misma que contará con una presión dinámica de entrega en el terreno de 9,40 m.c.a. para riego presurizado, según cálculo hidráulico anexo.

- Las dos entregas deberán contar con una válvula de control tipo mariposa de 63 mm, con una válvula de aire de doble acción de 1", esto con la finalidad de evitar la acumulación de aire en la tubería. Deberá contar con su respectiva caja de protección construida en hormigón armado con tapas en hormigón armado según diseño tipo adjunto.

Para respaldo de lo antes citado se anexa al presente la solicitud de los usuarios, y lista de materiales y accesorios que serán asumidos por las personas solicitantes.

Es todo cuanto puedo informar para los fines pertinentes.

Atentamente.

VISTO BUENO

Ing. Fredy Antonio Sánchez Zapata
TÉCNICO O & M, ZONA 2
RIDRENSUR EP

Ing. Angel Collahuazo
GERENTE DE O&M
RIDRENSUR EP

Prefectura

LOJA

Camino al progreso

RIEGO

DISTRIBUCION DE CAUDAL EN EL SECTOR LALAMOR-MIRAFLORES. PARA LOS SOLICITANTES SR. DARWIN VERA Y SRA. LEYDY SANCHEZ

LISTADO DE MATERIALES PARA QUE DEBE ADQUIRIR LOS SOLICITANTES

DESCRIPCIÓN	UNIDAD	CANTIDAD
"T" PVC de 90mm	U	1
Codo PVC 90mm E/Cx 90°	U	2
Codo PVC 90mm E/Cx 45°	U	2
Tubo pvc E/C,90mm,x 0,63 Mpa	U	22
Tubo pvc E/C,63mm,x 0,63 Mpa	U	15
Reductor PVC de 90 mm a 63 mm	U	1
Válvula de aire de doble acción 3/4"	U	1
"T" PVC de 63 mm	U	1
Codos Pvc de 63 mm x 90 °	U	4
Adaptadores Macho Pvc de 63 mm	U	4
Válvulas Pvc 2"	U	2
Lija tamaño A4 N° 100	U	2
Teflón	U	2
Poli pega pvc	L	1
Caja de protección de válvula en hormigón armado(1x1,35m)	U	1

RED DE DISTRIBUCION TERCIARIA PARA CAJA DE ENTREGA DE LOS SR. DARWIN VERA (Q= 1 l/seg) Y SRA. LEYDY SANCHEZ (1 l/seg)

Q diseño = Var lts/seg Caudal diseño= Var lts/seg

Tipo de Tubería = PVC FACTOR = 1,00

H mín excavación = 0,50 m

ANEXO

Punto en Perfil	Tubería	Nudo	Abscisa Nudo	Long.H.	Long. D LH+3%	Long.H acum.	Long. D acum.	Cotas Terreno	Cotas Proyecto	Presión Estática	CÓDIGO TUBERÍA	Ø NOM. (mm)	Ø INT. (mm)	COEF. C	Veloc.	Golpe Ariete	Presión Trabajo	Pérdidas de carga	cota piezom.	Presión dinámica	Sobre Presión	Resiste Tubeía	Altura Corte
			m	m		m		m.s.n.m	m.s.n.m	mca					m/s	mca	PT (m.c.a)	m	m.s.n.m	mca	mca		m
ZD-149					**CAUDAL =**		**2,000**																
0		0	0+000,00					169,00	168,40										183,09	14,69			
1	1	1	0+033,00	33,00	33,99	33,00	33,99	170,00	168,20	0,20	EC90-0.63	90	85,6	140	0,35	9,63	66,40	0,062	183,03	14,83	9,83	O.K	1,80
2	1	1	0+085,00	52,00	53,56	52,00	53,56	174,00	171,20	-2,80	EC90-0.63	90	85,6	140	0,35	9,73	66,40	0,098	182,93	11,73	6,93	O.K	2,80
3	1	1	0+150,00	117,00	120,51	117,00	120,51	175,00	172,20	-3,80	EC90-0.63	90	85,6	140	0,35	9,81	66,40	0,221	182,81	10,61	6,01	O.K	2,80
4	2	2	0+200,00	115,00	118,45	115,00	118,45	176,00	172,20	-3,80	EC63-0.80	63	59,0	140	0,73	23,55	84,32	1,328	181,60	9,40	19,75	O.K	3,80

CT- 2193

JUNTA GENERAL DE USUARIOS DEL SISTEMA DE RIEGO ZAPOTILLO
ACUERDO MINISTERIAL 084

Zapotillo, 19 de febrero de 2015
Oficio circular No 014-JGUSRZ 2015

Ingeniero
Edgar Rivas
GERENTE GENERAL DE RIDRENSUR EP
Loja.-

De mi especial consideración:

Mediante la presente me permito hacerle llegar adicionalmente dos solicitudes de compañeros usuarios del sistema de riego Zapotillo, a fin de que disponga al departamento técnico correspondiente realice las respectivas inspecciones para realizar división de caudales a: SANCHEZ VALDEZ LEYDY LILIANA y DARWIN YOVANY VERA PRIETO.

Esperando una respuesta favorable de su parte y el apoyo necesarios para cumplir con este importante objetivo, me suscribo usted.

Atentamente

Sr. Franklin Omar Correa Jimenez
PRESIDENTE DE LA JUNTA GENERAL DE USUARIOS DEL SISTEMA DE RIEGO ZAPOTILLO.

Recibido
02/03/2015
Ing. Fredy Sanchez
Procede a realizar las inspecciones e informes
GOM

GOM
A su conocimiento y en base a planificación de trabajo coordinar con técnico
24.02.15

RECEPCIÓN DE DOCUMENTOS
RIDRENSUREP
Fecha: 24-02-2015
Hora: 10H14
F.: 12h30'

E m a i l: sisriegozapotillo@hotmail. com T e l f: 2 6 4 7 - 784

51

(25)

Zapotillo, 18 de febrero de 2015

Señor
Franklin Correa Jiménez
PRESIDENTE DE LA JUNTA GENERAL DE USUARIOS DEL SISTEMA DE RIEGO ZAPOTILLO
Zapotillo.-

De mi consideración:

La presente tiene como finalidad expresarle un afectuosos y cordial saludo, deseándole éxitos en sus funciones.

Con esta oportunidad me permito manifestar que soy propietaria de un lote de terreno bajo la cota del canal de riego Zapotillo, en la zona de Lalamor de aproximadamente una y media hectárea, en el mismo que voy a iniciar actividades agrícolas de pequeño, mediano y largo plazo.

Por lo expuesto me permito solicitar a usted a fin que digne tramitar ante el departamento técnico de RIDRENSUR, a fin de que se me realice la inspección correspondiente para la división de caudales desde una caja de entrega que está cerca de mi propiedad.

Seguro de que la presente tendrá una respuesta favorable, me suscribo de usted

Atentamente

Sra. Lady Liliana Sánchez
SOLICITANTE

Zapotillo, 18 de febrero de 2015

Señor
Franklin Correa Jiménez
PRESIDENTE DE LA JUNTA GENERAL DE USUARIOS DEL SISTEMA DE RIEGO ZAPOTILLO
Zapotillo.-

De mi consideración:

La presente tiene como finalidad expresarle un afectuosos y cordial saludo, deseándole éxitos en sus funciones.

Con esta oportunidad me permito manifestar que soy propietaria de un lote de terreno bajo la cota del canal de riego Zapotillo, en la zona de Lalamor de aproximadamente una y media hectárea, en el mismo que voy a iniciar actividades agrícolas ce pequeño, mediano y largo plazo.

Por lo expuesto me permito solicitar a usted a fin que digne tramitar ante el departamento técnico de RIDRENSUR, a fin de que se me realice la inspección correspondiente para la división de caudales desde una caja de entrega que está cerca de mi propiedad.

Seguro de que la presente tendrá una respuesta favorable, me suscribo de usted

Atentamente

Sr. Darwin Yovany Vera Prieto
SOLICITANTE

234

Listado de Documentos 2015 entregados por la Jefatura: Gerencia Operación y Mantenimiento (2015/06/30)

Nº	Orígen	Doc. Nº	#Foj.	Destino	Asunto	Fecha	Responsable
8260	G.O.M	M 334	varias	Gerencia General	Solicito devolucion de gastos efectuados en combustible para vehiculo N.29 de la Empresa RIDRENSUR E.P	2015-06-30 15:37:00	Lorena 15/7/35
Total de documentos enviados: 1							

[Imprimir] - [Regresar]

235

Prefectura LOJA Camino al progreso

RIEGO

MEMORANDO No. 334-REP-GOM-2015

PARA: *ING. MARIA YOLANDA MORA*
GERENTE GENERAL DE LA EMPRESA RIDRENSUR E.P

DE: *ING. FREDY SANCHEZ*
TECNICO O&M ZONA 2

ASUNTO: Solicito Devolución de gastos efectuados en combustible para vehículo N° 29 de la Empresa RIDRENSUR E.P.

FECHA: 30 de junio del 2015

Me permito informarle y solicitarle lo siguiente: a partir del 06 de marzo del presente, asumí una responsabilidades más; al recibir a mi cargo la camioneta doble cabina N° 29 Placas LEI.1526 de la Empresa RIDRENSUR E.P., la misma que en la actualidad se la utiliza para movilizarme a cumplir las diferentes actividades de operación y mantenimiento de los sistemas de riego de la zona 2 (Zapotillo, Macará, Celica y Puyango. Es así que me permito solicitar a usted se digne autorizar a quien corresponda se me realice la devolución de $25,00 (veinte y cinco dólares.) que se ha utilizado para abastecer de combustible al vehículo antes mencionado.

Adjunto las Facturas N° 0075675 y N°0076448 de la estación se servicio PETROCOMERCIAL ZAPOTILLO.

Particular que comunico para los fines pertinentes.

Atentamente,

Ing. Fredy Sánchez.
TECNICO O&M ZONA 2
RIDRENSUR EP

VISTO BUENO

Ing. Angel Collahuazo
GERENTE DE OYM
RIDRENSUR E.P

RECEPCION DE DOCUMENTOS
Fecha: 30-06-2015
Hora: 15:35
F:

236

Prefectura
LOJA
Camino al progreso

RIEGO

MEMORANDO No. 334-REP-GOM-2015

PARA: *ING. MARIA YOLANDA MORA*
GERENTE GENERAL DE LA EMPRESA RIDRENSUR E.P

DE: *ING. FREDY SANCHEZ*
TECNICO O&M ZONA 2

ASUNTO: Solicito Devolución de gastos efectuados en combustible para vehículo N° 29 de la Empresa RIDRENSUR E.P.

FECHA: 30 de junio del 2015

Me permito informarle y solicitarle lo siguiente: a partir del 06 de marzo del presente, asumí una responsabilidades más; al recibir a mi cargo la camioneta doble cabina N° 29 Placas LEI.1526 de la Empresa RIDRENSUR E.P., la misma que en la actualidad se la utiliza para movilizarme a cumplir las diferentes actividades de operación y mantenimiento de los sistemas de riego de la zona 2 (Zapotillo, Macará, Celica y Puyango. Es así que me permito solicitar a usted se digne autorizar a quien corresponda se me realice la devolución de $25,00 (veinte y cinco dólares.) que se ha utilizado para abastecer de combustible al vehículo antes mencionado.

Adjunto las Facturas N° 0075675 y N°0076448 de la estación se servicio PETROCOMERCIAL ZAPOTILLO.

Particular que comunico para los fines pertinentes.

Atentamente,

Ing. Fredy Sánchez.
TECNICO O&M ZONA 2
RIDRENSUR EP

VISTO BUENO

Ing. Angel Collahuazo
GERENTE DE OYM
RIDRENSUR E.P

CT-4641

939

Prefectura LOJA Camino al progreso

RIEGO

MEMORANDO No-333-REP-GOM-2015

PARA: *ING. MARIA YOLANDA MORA*
GERENTE GENERAL RIDRENSUR E.P.

DE: *ING. FREDY SANCHEZ*
TECNICO O&M ZONA 2

ASUNTO: SOLICITANDO PAGO DE ARRIENDO DEL INMUEBLE PARA FUNCIONAMIENTO DE OFICINA-VIVIENDA EN EL CANTON ZAPOTILLO.

FECHA: *Zapotillo, 29 de junio del 2015*

Por medio de la presente me permito informarle que actualmente en el cantón Zapotillo, la Empresa RIDRENSUR EP., viene utilizando un bien inmueble donde funciona la oficina-vivienda para llevar a cabo los procesos de operación y mantenimiento de los sistemas de riego dentro de la zona 2, cantones: Zapotillo, Célica, Puyango y Macara", en el cantón Zapotillo; *mediante contrato de arrendamiento Nro. 58-REP-AJ-2015 celebrado entre la Empresa Pública de Riego y Drenaje del Sur, "RIDRENSUR E.P." de Loja y el Señor* José Gerardo Gutiérrez Campos propietario del inmueble; *en la* ***Cláusula Décima Tercera: De la Administración del Contrato.-*** *La Empresa RIDRENSUR E.P. me designa como Administrador del mismo; por tal razón en base a la Cláusula Sexta del contrato: PRECIO DEL CONTRATO.- Solicito a su autoridad autorice a quien corresponda para que se realice el pago del canon de arrendamiento por un valor de TRESCIENTOS DOLARES DE LOS ESTADOS UNIDOS DE NORTE AMERICA ($300) mensuales más IVA; teniendo que cancelarse dicho canon de arrendamiento desde el 16 de abril hasta el 16 de junio del presente (dos meses): Adjunto copia del contrato de arrendamiento y factura correspondiente.*

Particular que comunico a usted para los fines legales pertinentes.

RIDRENSUR E.P. RECEPCIÓN DE DOCUMENTOS JUN 2015 Fecha: 03/07 Hora: 4:00 pm F:

Atentamente,

Ing. Fredy Sánchez.
TECNICO O&M ZONA 2
RIDRENSUR EP

VISTO BUENO

Ing. Angel Collahuazo
GERENTE DE O&M
RIDRENSUR EP

MEMORANDO No-323-REP-GOM-2015

PARA: ING. MARIA YOLANDA MORA
GERENTE GENERAL RIDRENSUR E.P.

DE: ING. FREDY SANCHEZ
TECNICO O&M ZONA 2

ASUNTO: SOLICITANDO PAGO DE ARRIENDO DEL INMUEBLE PARA FUNCIONAMIENTO DE OFICINA-VIVIENDA EN EL CANTON ZAPOTILLO.

FECHA: Zapotillo, 29 de junio del 2015

Por medio de la presente me permito informarle que actualmente no tenemos disponible la empresa RIDRENSUR E.P. para ubicarnos en una vivienda para funcionar la oficina-vivienda para llevar a cabo los procesos de operación y mantenimiento de los sistemas de riego dentro de la zona 2, cantones Zapotillo, Celica, Pindango y Macará, en el cantón Zapotillo mediante convenio de arrendamiento No. SN-REP-LA-2015 celebrado entre la Empresa Pública de Riego y Drenaje del Sur "RIDRENSUR E.P." de Loja y el Señor José Gerardo Gutiérrez Campos propietario del inmueble, en la Cláusula Décima Tercera: De la Administración del Contrato.- La Empresa RIDRENSUR E.P. me designa como Administrador del mismo, por lo tal razón es base a la Cláusula Sexta del convenio PAGO DEL CONTRATO.- Solicito a su autoridad disponer a quien corresponda para que se realice el pago del canon de arrendamiento por un valor de TRESCIENTOS TOMADAS DE LOS ASTILLEROS UNIDOS DE ACUATE, ARRIERO (300) mensuales más IVA, sumando que concluye dicho canon de arrendamiento desde el 04 de abril hasta el 16 de junio del presente año necesitamos adjunto copia del contrato de arrendamiento para correspondiente.

Particular que comunico a usted para los fines legales pertinentes.

Atentamente,

Ing. Fredy Sánchez
TECNICO O&M ZONA 2
RIDRENSUR EP

VISTO BUENO

Ing. Angel Collaguazo
GERENTE DE O&M
RIDRENSUR EP