Prefectura
LOJA
Camino al progreso
RIEGO

CT: 13915.

MEMORANDO 00583 REP-GOM-2015

PARA: *Ing. María Yolanda Mora.* ***GERENTE GENERAL DE RIDRENSUR.***
DE: *Ing. Santos Armijos. .* ***TECNICO DE O&M.***
ASUNTO: *Buscar acercamiento con Senagua*
FECHA: *05 de noviembre del 2015.*

Como es de su conocimiento, la Prefectura de Loja dentro de las Competencias Exclusivas emanadas en el COOTAD, tiene la competencia exclusiva de Planificar, Diseñar, Construir, Operar, Mantener y Administrar los Sistemas de Riego dentro de la provincia, es así que dentro de las actividades que se realizan en este ámbito se encuentra la Administración, Operación y Mantenimiento y velar por el buen funcionamiento de los sistemas de riego públicos transferidos y más aún los sistemas de riego públicos no transferidos.

Con estos antecedentes, y en calidad de técnico encargado de la operación, administración y mantenimiento de varios sistemas de riego en el cantón Saraguro, puedo manifestar que me he encontrado con una serie de inconvenientes en el momento de realizar los trabajos de operación y mantenimiento, entre los que se puede mencionar los siguientes:

- *Usuarios que utilizan agua más de la otorgada por el canalero*
- *Obstaculización del curso normal del agua mediante la utilización de objetos con el fin de conducir más agua a sus predios*
- *No se respeta los turnos de riego, existe robo de agua de algunos usuarios en el momento que otros se encuentran regando.*
- *No se cuenta con estatutos y reglamentos actualizados acorde con la nueva ley de aguas.*

RECEPCION DE DOCUMENTOS RIDRENSUR EP 05 NOV 2015

Como es de su conocimiento, la capacitación con respecto a Operación y Mantenimiento de los Sistemas de Riego, son competencia de la Prefectura de Loja, y la capacitación de la ley de aguas, actualización de estatutos y reglamentos son responsabilidad de SENAGUA, y, si no se cuenta con este insumo difícilmente se podrá cumplir con las labores de Operación y mantenimiento de los sistemas de riego.

Por tal razón y por lo antes descrito, me permito solicitar a Usted realice las gestiones ante ***SENAGUA demarcación del Río Jubones*** *para planificar acciones conjuntas referentes a la capacitación en temas que ya se han sido mencionados.*

Particular que informo para los fines pertinentes.

Atentamente.

Ing. Santos Armijos Armijos
TECNICO DE RIDRENSUR EP

Ing. Ángel Collahuazo
GERENTE DE OPER & MANT.

Cc: Archivo personal

Prefectura

LOJA

Camino al progreso

RIEGO

CT: 10228

MEMORANDO 00582 REP-GOM-2015

PARA: *Ing. María Yolanda Mora.* ***GERENTE GENERAL DE RIDRENSUR.***
DE: *Ing. Santos Armijos. .* ***TECNICO DE O&M.***
ASUNTO: *Informe Técnico proyecto de riego Cochas San Vicente*
FECHA: *13 de octubre del 2015.*

Por medio del presente me permito hacer llegar el informe técnico del proyecto ***"Fomento y Tecnificación de la Producción sana de alimentos, con un enfoque de conservación de la cuenca Hidrográfica del sistema de riego Las Cochas – San Vicente, parroquia Lourdes, cantón Paltas"*** *que mediante sumilla en el trámite N° 10228 se me solicita.*

Particular que informo para los fines pertinentes.

Atentamente.

Ing. Santos Armijos Armijos
TECNICO DE RIDRENSUR EP

Ing. Angel Collahuazo
GERENTE DE OPER & MANT.

RECEPCIÓN DE DOCUMENTOS
RIDRENSUR EP
Fecha:
Hora: 15h30

Cc: Archivo personal
Ing. José Luis Sánchez Coordinador general
Ing. Julia Jimbo

Prefectura
LOJA
Camino al progreso
RIEGO

INFORME TECNICO DEL PROYECTO COCHAS SAN VICENTE

DATOS GENERALES DEL PROYECTO			
Nombre del Proyecto: FOMENTO Y TECNIFICACIÓN DE LA PRODUCCIÓN SANA DE ALIMENTOS, CON UN ENFOQUE DE CONSERVACIÓN DE LA CUENCA HIDROGRAFICA DEL SISTEMA DE RIEGO LAS COCHAS – SAN VICENTE, PARROQUIA LOURDES, DEL CANTÓN PALTAS			**CONVENIO N° 12-DPS-2014 SUL-BV-13-002**
Ubicación:	Provincia (s):	Loja	
	Cantón(es):	Paltas	
	Parroquias:	Lourdes	
	Comunidades:	Las Cochas, San Vicente del Rio	
	Coordenadas:	9551942 N ; 663693 E	
Entidad ejecutora:		JUNTA GENERAL DE USUARIOS LAS COCHAS – SAN VICENTE	
Organizaciones participantes:		MAGAP-PBVR GPL Y EMPRESAS PUBLICAS (RIDRENSUR, DEPROSUR Y VIALSUR), HEIFER	
Presupuesto USD:	Aporte de MAGAP-PBVTR:	**$ 167.671**	
	Aporte de familias:	MANO DE OBRA: $ 126.131 ESPECIE: $ 131.351 EFECTIVO: $ 23.324 **Subt. (familias): $ 280.806**	
	GOBIERNO PROVINCIAL DE LOJA.	RIDRENSUR EP: $ 103.431 DEPROSUR EP: $ 34.915 VIALSUR EP: $ 106.366 DESARR. COMUNIT: $ 14.264 Gestión Ambiental: $ 4.252	
	HEIFER	$ 27.625	
	TOTAL DE APORTES	**$739.341**	
Duración del proyecto:		24 meses	
Familias participantes:		131 Familias	

Con fecha 28 de febrero del 2014, se procede a la firma del Convenio de Cofinanciamiento para la Ejecución del Proyecto ""**Fomento y Tecnificación de la Producción sana de alimentos, con un enfoque de conservación de la cuenca Hidrográfica del sistema de riego Las Cochas – San Vicente, parroquia Lourdes, cantón Paltas"** mismo que tiene una vigencia de 24 meses a partir del primer desembolso que realizare el Programa del Buen Vivir a la Junta Administradora del sistema de Riego Cochas san Vicente, quienes son los Administradores del Convenio.

Para el desarrollo de las actividades y cronogramas, se ha dividido dicho proyecto en componentes como son VIAL, RIEGO, PRODUCTIVO, AMBIENTAL Y FORTALECIMIENTO ORGANIZATIVO.

1. **Resultados:**

- Reuniones de Socialización del proyecto con beneficiarios del Sistema de Riego Cochas San Vicente
- Conformación del Comité de Gestión del Proyecto.
- Elaboración del Plan Operativo Anual y Cronograma de actividades del proyecto.
- Rediseño de modelo tipo para implementación de riego por Goteo.
- Elaboración de Listado de materiales necesarios para la implementación de riego por goteo
- Cálculo y diseño de riego por goteo, para la implementación de parcelas demostrativas de hortalizas en las 4 juntas sectorial del sistema de riego Las Cochas – San Vicente.
- Apoyo en procesos de Compras Públicas para Adquisición de materiales de los componentes de riego y productivo.
- Apoyo y seguimiento para la contratación de Canalero y Promotor Social de riego contraparte RIDRENSUR EP.
- Reuniones de apoyo y motivación para que usuarios accedan a los beneficios del proyecto.
- Elaboración, inicio seguimiento de trámites para la Adquisición de materiales conforme aporte de RIDRENSUR EP., así mismo para arrendamiento de casa para oficinas y bodega en el barrio Las Cochas.
- Elaboración se Memoria Técnica e inicio de trámites para Adquisición de materiales para instalación de red presurizada para el sector de Goncha.
- Elaboración de un cronograma acerca a temáticas a tratar en capacitaciones por cada componente.
- Visitas de campo para identificar los sitios para la implementación de las parcelas productivas y demás componentes conforme a lo estipulado en el proyecto.
- Actualización de precios referenciales del componente productivo
- Análisis y modificación de presupuesto componente productivo con la finalidad de beneficiar de manera equitativa a beneficiarios del proyecto
- Elaboración de TDR's y Especificaciones técnica de los insumos para el componente productivo.
- Actualización de precios referenciales del componente productivo
- Elaboración de propuesta para la implementación de parcelas demostrativas de hortalizas en cada junta sectorial.
- Elaboración de manual de elaboración de abonos orgánicos previsto en convenio, que permitirá al productor beneficiario contar con una guía práctica.
- Mantenimiento de la Vía a Cochas desde la entrada de la Panamericana hasta el puente del río Catamayo
- Limpieza de la plataforma del canal por parte de VIALSUR EP.
- Recuperación de la cobertura vegetal de 4 ha en las partes altas de la micro cuenca mediante acciones de reforestación con especies nativas de la zona
- Recuperar 4 ha de prácticas agroforestales de café con árboles adecuados en coordinación
- Talleres de capacitación en las escuelas en temas de educación ambiental y control de incendios forestales

Descripción	Indicador	Meta	Avance	
			Cantidad	Porcentaje
Propósito				
Incrementar los ingresos económicos por medio de la tecnificación de la producción agroecológica de las familias del sistema de riego Las Cochas–San Vicente.	- Los rendimientos de los cultivos son muy bajos, maíz 60 qq/ha/ciclo, maní 15 qq/ha/ciclo. - Un 15 % de empleo temporales (30 jornales) por ciclo. - Actualmente el ingreso promedio mensual por familia es de $ 150 (con índice de pobreza por consumo del 75%).	Al final del proyecto: - Se incrementa la productividad en maíz a 100 qq/ha/ciclo. Y maní 25 qq/ha/ciclo. - Se genera 70 empleos incrementales permanentes - El índice de pobreza por consumo se reduce a 29,34% (cálculo en base a la canasta básica de septiembre del 2013 y línea de base levantada en situ) por el incremento de los ingresos netos promedios a 432,45/familia.	GENERAL	64,66%
Componentes				
Actividades				

Descripción	Programado	Avance	
		Cantidad	Porcentaje
Componente 1: RIEGO			
Conf. Del Comité de Gestión y Elaboración del Reglamento. (7 reuniones)	1	1	100 %
Elab.de Listado de materiales, TDR y Especificaciones Técnicas para adquisición	3	3	100 %
Inst. de sistemas de riego por goteo(30 ha)	60 módulos	44	73,33 %
Construcción de Paso Elevado en el sector de Goncha	1	0,05	5 %
Talleres de capacitación sobre manejo, operación y mantenimiento de riego presurizado por goteo	10	0	0 %
SUBTOTAL			**55,66%**
Componente 2: PRODUCTIVO			
Talleres de capacitación en agricultura orgánica	54	41	75.9%
Análisis de suelo	6	6	100%
Implementación de 60 módulos de producción de 5000m2 (maíz amarrillo, maní)	60	2	0.12%
Implementación de 5 parcelas de hortalizas de 400 m2 cada una • Identificación y trazado de parcela hortícola, junta sectorial San Vicente.	5	5	100 %

Elaboración de 1 tonelada de abono orgánico tipo bocashi,200 lt de bio fertilizantes Biol y 100 litros de caldos minerales por beneficiario • Elaboración de TDRs y Especificaciones técnicas de insumos agrícolas • Apoyo en la adquisición de materiales	2 tonelada/Usuario 200Litro/Usuario 100Litro/Usuario	8 tn. 1600 lit 200 lit	4.7%
Implementación de 2 ferias agrícolas.	2	0	0
Ubicar puestos de venta en el mercado local	1	0	0
Seguimiento y evaluación del proyecto	General	0	0
SUBTOTAL			**35.09%**
Componente 3: FORTALECIMIENTO ORGANIZATIVO			
3.1 Taller de Motivación, Relaciones Humanas, y manejo de conflictos.	3 talleres	3	100%
3.2 Taller de Actualización, aprobación, y aplicación de los reglamentos de la organización	3 talleres	0	0%
3.3 Taller de Procedimiento Parlamentario y Participación ciudadana	3 talleres	3	100%
3.4 Taller de rendición de cuentas y planificación del presupuesto anual para operación y mantenimiento del sistema de riego.	3 talleres	0	0%
3.5 Taller de control y manejo financiero, transparencia y democracia, (grupos de 45 personas por taller)	3 talleres	0	0%
3.6 Taller para organización de grupos para comercializar la producción de forma asociativa (45 personas por taller)	3 talleres	3	100%
SUBTOTAL			**50%**
Componente 4: GESTION AMBIENTAL			
4.1. Recuperación de la cobertura vegetal de 4 ha en las partes altas de la micro cuenca mediante acciones de reforestación con especies nativas de la zona	4 ha	4 ha	100 %
4.2. Recuperar 4 ha de prácticas agroforestales de café con árboles adecuados en coordinación	5 ha	5 ha	100 %
4.3. Talleres de capacitación en las escuelas en temas de educación ambiental y control de incendios forestales	Elaboración de material didáctico – capacitación 5 talleres	5 talleres	100 %
SUBTOTAL			**100 %**

Componente 5: VIALIDAD			
Acabado de obra básica	136650 m^2	136650 m^2	100 %
Excavación en suelo para plataforma	7200 m^3	7200 m^3	100 %
Desalojo a máquina hasta 7 km.	9360 m^3	9360 m^3	100 %
SUBTOTAL			**100 %**
TOTAL			**68.15 %**

2. Aspectos Cualitativos relevantes:

Es importante mencionar que todos quienes estamos inmersos en el proyecto hemos trabajado y estamos trabajando para que la JGU a corto plazo se encamine sola, todas las actividades realizadas vayan encaminadas en beneficio y desarrollo del proyecto

El proyecto de riego se inició el 11 de marzo del 2014.

Con los fondos provenientes de HEIFER, se realizó el proceso de compra mediante subasta inversa electrónica de ciertos materiales de riego conforme a los aportes contemplados en el convenio, mismos que fueron entregados por el proveedor adjudicado en el mes de septiembre en su totalidad, con la respectiva multa.

Por parte del Gobierno Provincial de Loja, debido al cambio de autoridades que se realizó en el año 2014, los procesos de adquisición de materiales se retrasaron debido a que en RIDRENSUR EP empresa pública, se hizo una reforma al PAC institucional, mientras eso no estaba definido todo trámite fue suspendido. En el mes de septiembre/2014 ya se reciben los materiales para implementación de riego por goteo.

En el mes de septiembre del 2014, se realizó una reforma al PAC

De acuerdo al Cronograma Reprogramado para la ejecución de los trabajos, en el mes de octubre se iniciaron los trabajos contemplados en el componente Vial de mejoramiento de vías de acceso y plataforma del canal de riego.

En el mes de noviembre del 2014 se empiezan los trabajos de instalación de los sistemas de riego por goteo, paralelamente a esto se realizara las debidas prácticas de elaboración de los abonos orgánicos mismos. Teniendo previstas la siembra de los cultivos en el mes de enero/2015 y proseguir con todo lo estipulado en el marco de ejecución del proyecto.

En elaboración la cartilla de maíz

En elaboración la cartilla de maní

Reuniones de motivación y capacitación en diversas temáticas a presidentes de las Juntas Sectoriales de San Vicente, La Vega, Las Cochas y Directorio de la JGUCSV y beneficiarios.

A partir de febrero se cambia de Coordinador del Proyecto, y Técnicos en cada uno de los componentes. A partir de este mes se ha mantenido reuniones con los beneficiarios en cada una de la Juntas sectoriales con el fin conseguir de que los mismos participen de manera más activa en las actividades planificadas dentro del proyecto.

Reuniones del Comité de Gestión.- El Comité de Gestión ha mantenido permanentes reuniones para analizar algunos problemas que se venían suscitando en varios aspectos tanto técnicos como sociales

Reuniones de Equipo Técnico.- Se ha revisado el proyecto Cochas-San Vicente, conjuntamente con la Coordinación del proyecto, para analizar la situación actual y emprender actividades de acuerdo a necesidades, inmediatas.

3. **Principales Problemas Encontrados:**
Entre los principales problemas podemos anotar los siguientes y que son causa para que el proyecto tenga los retrasos en su ejecución, y lo que es más el proyecto no cumpla con los objetivos que fueron planteados a su inicio. • La calidad del agua no permite el funcionamiento de los equipos de riego debido a su alto contenido de sedimentos. • Taponamiento de los filtros de los cabezales en 2 a 3 minutos, ha incomodado a los usuarios por lo que se han desmotivado y no participan en las actividades que se programan con los técnicos de riego y producción. • No existe interés de los Usuarios en participar en las actividades que se planifican tanto en el componente riego como el componente productivo. • Dentro del convenio existe una contraparte por parte de los usuarios en mano de obra no calificada para instalar los sistemas de riego, construcción del paso elevado Goncha, elaboración de abonos orgánicos, y otros trabajos que se realizaren en la ejecución del proyecto, pero esta contraparte no ha sido cumplida, lo que dificulta realizar y desarrollar cualquier trabajo con la intervención de los usuarios. • La presencia del invierno ha contribuido al retraso en los trabajos en la instalación de los sistemas de riego por goteo, y por ende ha retrasado también la planificación en el componente productivo • Dentro de la planificación consta la construcción de un **Pazo Elevado** en el sector Goncha, y como se ha mencionado anteriormente este no se ha podido construir por la no participación de los usuarios ya que estos aportan con mano de obra no calificada. • Otra limitante para que no se haya cumplido con la construcción del paso elevado, ha sido la falta de logística, puesto que en RIDRENSUR no se cuenta con equipos y mano de obra calificada para llevar a cabo la construcción de este tipo de infraestructura.
4. Recomendaciones:
• En vista de que la Prefectura de Loja tiene la competencia del Riego, y para que los equipos de riego por goteo funcionen, es urgente la construcción de un sedimentador, ya que existe inversión realizada de la Prefectura de Loja así como de MAGAP, HEIFER, en riego y en producción. Sin esta infraestructura no será posible poner en funcionamiento los equipos de riego. • De igual forma es indispensable contratar la construcción del Paso Elevado en el sector Goncha, puesto que este no se ha construido por la razón ya indicada. • Cabe indicar que se debe contratar solo la mano de obra y logística en la construcción del Paso Elevado, ya que los materiales se encuentran comprados por parte del Plan del Buen Vivir y una pequeña parte por la Prefectura de Loja y estos reposan en las bodegas de la Junta de Riego Cochas San Vicente y bodegas de la Prefectura de Loja. • Existe un convenio con MAGAP-PLAN DEL BUEN VIVIR, HEIFER y Prefectura de Loja, y este tiene vigencia hasta el 10 de marzo del 2016, lo que se podría recomendar realizar una adenda para poder contratar la construcción y así poder utilizar los materiales ya existentes.

En el siguiente cuadro, se muestra la inversión realizada en cada uno de las instituciones que participan en la ejecución de este proyecto. Cabe recalcar que los componentes de vialidad y Gestión Ambiental han cumplido con el cien por cien de sus

actividades, esto es debido a que no existía participación de los usuarios en el desarrollo de actividades con mano de obra.

INSTITUCIÓN	UGP-PBVR		
	PRESUPUESTO	INVERSION ACUMULADA	SALDO
UGP-PBVR	167.671,00	104.755,65	62.915,35
RIDRENSUR EP	103431,00	76295,81	27.135,19
DEPROSUR EP	36757,89	11753,16	25.004,73
GPL-DESARROLLO COMUNITARIO	14264,00	1412,00	12.852,00
GPL-GESTION AMBIENTAL	4252,00	4252,00	-
VIALSUR EP	106377,00	106377,00	-
HEIFER	27625,00	25242,92	2.382,08
JGUCSV	280806,00	14644,39	266.161,61
TOTALES	**713.558,89**	**319.490,01**	**394.068,88**

Ing. Santos Armijos Armijos
TECNICO COORDINADOR DEL PROYECTO

Prefectura
LOJA
amino al progreso
RIEGO

CT: 6221

MEMORANDO Nº 581-REP-GOM-2015

PARA: *Ing. Edgar Rivas Jaramillo*
GERENTE DE PLANIFICACIÓN RIDRENSUR EP

DE: *Ángel Collahuazo Astudillo*
GERENTE DE OPERACIÓN Y MANTENIMIENTO

ASUNTO: *Certificación POA canal San Pedro de Vilcabamba*

FECHA: *13 de octubre de 2015*

En atención al control de trámite 6221, me permito solicitar se emita una certificación POA que permita realizar trabajos mediante convenio en el canal San Pedro de Vilcabamba, de acuerdo a la sugerencia del memorándum No. 447-REP-GT-2015.

Atentamente.

Ing. Ángel Collahuazo Astudillo
GERENTE DE OPERACIÓN Y MANTENIMIENTO

AC/
CC: Gerencia Operación y Mantenimiento

13-10-2015
13h32"

Prefectura
LOJA
amino al progreso
RIEGO

CT: 4763 -4766

MEMORANDO Nº 580-REP-GOM-2015

PARA: *Ing. Edgar Rivas Jaramillo*
GERENTE DE PLANIFICACIÓN RIDRENSUR EP

DE: *Ángel Collahuazo Astudillo*
GERENTE DE OPERACIÓN Y MANTENIMIENTO

ASUNTO: *Certificación POA proyecto FUNDOCHAMBA*

FECHA: *13 de octubre de 2015*

En atención al control de trámite 4763 y 4766, me permito solicitar se emita una certificación POA para verificar si en la reforma del presupuesto 2015 se planificó la ejecución del proyecto FUNDOCHAMBA en la Gerencia Técnico de RIDRENSUR EP.

Particular que le hago conocer para los fines pertinentes.

Atentamente.

Ing. Ángel Collahuazo Astudillo
GERENTE DE OPERACIÓN Y MANTENIMIENTO

AC/
CC: Gerencia Operación y Mantenimiento

13-10-2015
13 h 36"

Prefectura LOJA camino al progreso

RIEGO

CT: 5028

MEMORANDO Nº 579-REP-GOM-2015

PARA: *Ing. Edgar Rivas Jaramillo*
GERENTE DE PLANIFICACIÓN RIDRENSUR EP

DE: *Ángel Collahuazo Astudillo*
GERENTE DE OPERACIÓN Y MANTENIMIENTO

ASUNTO: *Certificar si proyecto de la Comuna CUMBE-CALUCAY-MACIN consta el POA 2015 o 2016*

FECHA: *13 de octubre de 2015*

En atención al control de trámite 5028, me permito solicitar se emita una certificación para verificar si el proyecto CUMBE-CALUCAY-MACIN consta en la planificación 2015 o 2016, pedido que solicito en razón de que el Presidente solicita la reconstrucción del canal, accesorios para la tubería y charla de motivación para turnos de riego.

Particular que le hago conocer para los fines pertinentes.

Atentamente.

Ing. Ángel Collahuazo Astudillo
GERENTE DE OPERACIÓN Y MANTENIMIENTO

AC/
CC: Gerencia Operación y Mantenimiento

13-10-2015 11h04

Prefectura
LOJA
amino al progreso
RIEGO

CT: 6231

MEMORANDO Nº 578-REP-GOM-2015

PARA: *Ing. Edgar Rivas Jaramillo*
GERENTE DE PLANIFICACIÓN DE RIDRENSUR EP
DE: *Ángel Collahuazo Astudillo*
GERENTE DE OPERACIÓN Y MANTENIMIENTO
ASUNTO: *Pedido del sistema de riego El Tablón de Saraguro*
FECHA: *12 de octubre de 2015*

En atención al control de trámite 6231, debo informar que en la planificación del POA 2015 de la Gerencia de Operación y Mantenimiento, se ha incluido la ejecución de trabajos para la remoción de derrumbes en la plataforma del canal del sistema de riego Tablón de Saraguro, mismas que constan en el proceso de contratación pública del proyecto "Mejoramiento de la conducción principal y mantenimiento de plataformas de los sistemas de riego público Tablón de Saraguro, La Papaya, Paquishapa y Chucchucchir del cantón Saraguro"

Particular que le hago conocer para para los fines pertinentes

Atentamente.

Ing. Ángel Collahuazo Astudillo
GERENTE DE OPERACIÓN Y MANTENIMIENTO

AC/
CC: Gerencia Operación y Mantenimiento

12-10-2015
16h52"

Prefectura LOJA
amino al progreso

RIEGO

CT: 11094

MEMORANDO Nº 577-REP-GOM-2015

PARA: *Ing. Randon Ortiz Calle*
GERENTE TECNICO RIDRENSUR EP

DE: *Ángel Collahuazo Astudillo*
GERENTE DE OPERACIÓN Y MANTENIMIENTO

ASUNTO: *Convenio Funcochamba*

FECHA: *12 de octubre de 2015*

En atención al memorándum Nº 579-REP-GT-2015, debo informar que he realizado la consulta con el Dr. Julián Burneo, Asesor Jurídico de la RIDRENSUR EP, quien manifiesta que no es posible elaborar una Adenda a un convenio en la que participan a más de las empresas públicas de la Prefectura de Loja, otras instituciones como el MAGAP-UGP BVR (Proyecto del Buen Vivir), GAD Municipal Quilanga, GAD Parroquial de Fundochamba y la Asociación Artesanal de Productores de Café de Altura de Fundochamba-AAPCAF.

Frente a este contexto, se sugiere elaborar un convenio con la Junta de Riego, beneficiaria de la infraestructura en proceso de construcción, que permita apoyar los recursos que dispone la Gerencia Técnica para el proyecto Fundochamba.

Particular que le hago conocer para los fines pertinentes.

Atentamente.

Ing. Ángel Collahuazo Astudillo
GERENTE DE OPERACIÓN Y MANTENIMIENTO

RIDRENSUR EP
RECIBIDO
12 OCT 2015
GERENCIA TECNICA
Hora: 15H55 Firma: Ma. Augusto

AC/
CC: Gerencia Operación y Mantenimiento

CT: 12989

Prefectura LOJA Camino al progreso

RIEGO

MEMORANDO No. 576 -REP-GOM-2015

PARA: ING. MARIA YOLANDA MORA
GERENTE GENERAL RIDRENSUR E.P

DE: ING. FREDY SANCHEZ
TECNICO O&M ZONA 2

ASUNTO: Solicito cambio de aceite del vehículo N° 29 de la Empresa RIDRENSUR E.P.

FECHA: 16 de octubre del 2015

Me permito informarle y solicitarle lo siguiente: a partir del 06 de marzo del presente, asumí una responsabilidades más; al recibir a mi cargo la camioneta doble cabina N° 29 Placas LEI.1526 de la Empresa RIDRENSUR E.P., la misma que en la actualidad la utilizo para movilizarme a cumplir las diferentes actividades de Operación y Mantenimiento de los sistemas de riego de la zona 2 (Zapotillo, Macará, Celica y Puyango). Es así que me permito solicitar a usted se digne autorizar a quien corresponda se me realice el CAMBIO DE ACEITE y Pastillas de freno y zapatas; así como servicio de lavado del vehículo antes mencionado.

Particular que comunico para los fines pertinentes.

Atentamente,

Ing. Fredy A. Sanchez Z.
TECNICO DE O&M. ZONA 2
RIDRENSUR E.P.

VISTO BUENO

Ing. Ángel Collahuazo
GERENTE TECNICO DE OYM
RIDRENSUR E.P

RECEPCIÓN DE DOCUMENTOS
RIDRENSUR EP
Fecha: 16 OCT. 2015
Hora:
F.:

MEMORANDO No. 576 -REF-GOM-2015

PARA: ING. MARIA YOLANDA MORA
GERENTE GENERAL RIDRENSUR E.P

DE: ING. FREDY SANCHEZ
TECNICO O&M ZONA 2

ASUNTO: Solicito cambio de aceite del vehiculo Nº 29 de la Empresa RIDRENSUR E.P.

FECHA: 16 de octubre del 2015

Me permito informarle y solicitarle lo siguiente: a partir del 06 de marzo del presente, asumí una responsabilidades más; al recibir a mi cargo la camioneta doble cabina Nº 29 Placas LEI 1526 de la Empresa RIDRENSUR E.P., la misma que en la actualidad la utilizo para movilizarme a cumplir las diferentes actividades de Operación y Mantenimiento de los sistemas de riego de la zona 2 (Zapotillo, Macará, Celica y Puyango). Es así que me permito solicitar a usted se digne autorizar a quien corresponda se me realice el CAMBIO DE ACEITE y Pastillas de freno y zapatas; así como servicio de lavado del vehículo antes mencionado.

Particular que comunico para los fines pertinentes.

Atentamente,

Ing. Fredy A. Sanchez Z.
TECNICO DE O&M. ZONA 2
RIDRENSUR E.P.

VISTO BUENO

Ing. Angel Collahuazo
GERENTE TECNICO DE O&M
RIDRENSUR E.P

CT: 4003 - 4004 - 4008
7488

MEMORANDO No.575-REP-GOM-2015

PARA: *ING. MARIA YOLANDA MORA*
GERENTE GENERAL DE RIDRENSUR EP.

DE: *ING. FREDY SANCHEZ ZAPATA.*
TECNICO O&M ZONA 2

ASUNTO: *Informe de Inspección del deslizamiento en el Sistema de Riego Matalanga - Chaquinal.*

FECHA: *Zapotillo, 16 de octubre del 2015*

TRAMITES: 4003 – 4004 y 7488

Le remito el informe técnico realizado a base de inspecciones efectuada en la cabecera parroquial de Chaquinal, en el Sistema de Riego Matalanga – Chaquinal y Carrizal – Faical; dando respuesta a sumilla inserta en las solicitudes de trámites N° 4003, 4004 y 7488; realizadas por los Sres. Hoover Francisco Encalada, y Wilver Heraldo Elizalde Oviedo, Presidente y Vicepresidente del GADP-Chaquinal respectivamente,y a la Srta. Guisella Miles Calderón; Técnica de la Unidad de gestión de Riesgos ,las mismas que en la parte pertinente solicitan se realicen las reparaciones de la tubería de los canales afectador por el fuerte época invernal, con la finalidad de evitar la filtración.

ANALISIS TECNICO:

ANALISIS DE LA INFORMACION BASICA.

El Sistema de Riego Matalanga - Chaquinal, pasa por el lado norte de la cabecera parroquial de Chaquinal, lugar por donde también se encuentra la falla geológica que ha sido motivo de reubicación de varias casas por las cual atravesaba la falla. Esta falla causa continuos deslizamientos, la cual incluso está dañando la vía de asfalto rígido construida recientemente la cual une Pindal con la parroquia Alamor. Actualmente la falla sigue activa, y apara una mejor descripción del sitio se puede apreciar en la siguiente imagen:

RECEPCIÓN
RIDRENSUR EP DE DOCUMENTOS
Fecha: 16 OCT 2015
Hora: 10h22
F.

MEMORANDO Nº 575-REF-GOM-2015

PARA: ING. MARIA YOLANDA MORA
GERENTE GENERAL DE RIDENSUR EP.

DE: ING. FREDY SANCHEZ ZAPATA.
TECNICO O&M ZONA 2

ASUNTO: Informe de Inspección del desalizamiento en el Sistema de Riego Matalanga - Chaguinal.

FECHA: Zapotillo, 16 de octubre del 2015

TRAMITES: 4003 – 4004 y 7488

Le remito el informe técnico realizado a base de inspecciones efectuada en la cabecera parroquial de Chaguinal, en el Sistema de Riego Matalanga – Chaguinal y Cantral – Faical; dando respuesta a sumilla inserta en las solicitudes de trámites Nº 4003, 4004 y 7488, realizadas por los Sres. Hoover Francisco Encalada y Wilver Hamilo Elizalde Oviedo, Presidente y Vicepresidente del GADP-Chaguinal respectivamente y a la Sra. Gisella Miles Calderón, Técnica de la Unidad de gestión de Riesgos, las mismas que en la parte pertinente solicitan se realicen las reparaciones de la tubería de los canales afectados por el fuerte época invernal, con la finalidad de evitar la filtración.

ANALISIS TECNICO:

ANALISIS DE LA INFORMACION BASICA.

El Sistema de Riego Matalanga - Chaguinal, pasa por el lado norte de la cabecera parroquial de Chaguinal, lugar por donde también se encuentra la falla geológica que ha sido motivo de reubicación de varias casas por las cual atraviesa la falla. Esta falla causa continuos deslizamientos, lo cual incluso está dañando la vía de asfalto rígido construida recientemente la cual une Pindal con la parroquia Alamor. Actualmente la falla sigue activa y para una mejor descripción del sitio se puede apreciar en la siguiente imagen.

En conclusión considerando que la falla pasa por todo la cabecera parroquial de Chaquinal y existen deslizamientos continuos, el desprendimiento de la red de tubería que transporta agua del Sistema del Riego Matalanga – Chaquinal será muy repetida, desprendimiento que se puede evidenciar en las fotografías siguientes:

SEPARACION DE TUBERÍA

CAJA DESTRUIDA POR DESLIZAMIENTO

RESULTADOS Y ASPECTOS TECNICOS

En síntesis me permito presentar los siguientes resultados y aspectos técnicos:

- Para el arreglo de la tubería de conducción del canal principal del Sistema de Riego Matalanga – Chaquinal se necesita dos tubos de PVC de 315mm de diámetro y un codo PVC de 315mm x 90º
- El día de la inspección se quedó de acuerdo en que la colocación de la tubería queda a cargo de los usuarios del Sistema de Riego Matalanga – Chaquinal en coordinación con el GADP-Chaquinal.
- Para el canal de Riego Carrizal – Faical, se requiere un tubo de PVC de 315mm para ser colocado en el tramo donde se han sustraído dicha tubería por personas no identificadas.

Es todo cuanto puedo informar para los fines pertinentes.

Atentamente.

Ing. Fredy Sánchez Zapata
TÉCNICO O&M, ZONA 2
RIDRENSUR EP

VISTO BUENO

Ing. Angel Collahuazo
GERENTE DE O&M
RIDRENSUR EP

RESULTADOS Y ASPECTOS TECNICOS

En sintesis me permito presentar los siguientes resultados y aspectos técnicos:

- Para el angulo de la tubería de conducción del canal principal del Sistema de Riego Matalanga – Chaquinal se necesita dos tubos de PVC de 315mm de diámetro y un codo PVC de 315mm x 90°
- El día de la inspección se quedó de acuerdo en que la colocación de la tubería quede a cargo de los usuarios del Sistema de Riego Matalanga – Chaquinal en coordinación con el GADP-Chaquinal
- Para el canal de Riego Camizal – Raicel, se requiere un tubo de PVC de 315mm para ser colocado en el tramo donde se han sustraído dicha tubería por personas no identificadas.

Es todo cuanto puedo informar para los fines pertinentes.

Atentamente,

Ing. Fredy Sánchez Zapata
TÉCNICO OGM, ZONA 2
RIDRENSUR EP

VISTO BUENO

Ing. Angel Collahuazo
GERENTE DE OGM
RIDRENSUR EP

YA TIENE ACTA DE RECEPCION DEFINITIVA
CT: 6093

Prefectura
LOJA
Camino al progreso
RIEGO

MEMORANDO No.574-REP-GOM-2015

PARA: *ING. MARIA YOLANDA MORA*
GERENTE GENERAL DE RIDRENSUR EP.

DE: *ING. FREDY SANCHEZ ZAPATA.*
TECNICO O&M ZONA 2

ASUNTO: *Informe de valoración de riego en campo en la Red Tronco Quemado - Hualtacos del Sistema de Riego Zapotillo.*

FECHA: *Zapotillo, 16 de octubre del 2015*

Ingeniera, en respuesta a sumilla inserta en Memorando N° 405-REP-GT-2015, de fecha 15 de julio del 2015 debo informar lo siguiente:

En base a inspección técnica efectuada en la Red Tronco Quemado – Hualtacos, en el Sistema de Riego Zapotillo; dando respuesta a sumilla inserta en memorando No. 405-REP-GT-2015; realizado por el Ing. Gustavo Gutiérrez, Técnico de Gerencia Técnica, la misma que en la parte pertinente señala "es necesario que por parte de la Gerencia de Operación y Mantenimiento designe un técnico para que realice una valoración de riego en campo con la finalidad de que todos los usuarios mantengan su turno de riego"....

ANALISIS TECNICO:

ANALISIS DE LA INFORMACION BASICA.

La red Tronco Quemado – Hualtacos del Sistema de Riego Zapotillo, inicia en la red 29 del canal 3DC, abscisa 13+000, la cual posee un caudal de 40,91 l/s para irrigar aproximadamente 40 Has. Actualmente se está regando aproximadamente 20 Has, lo que significa que aún falta por incorporar a la producción alrededor de 20 hectáreas más. Para una mejor descripción del sitio se puede apreciar en la siguiente imagen:

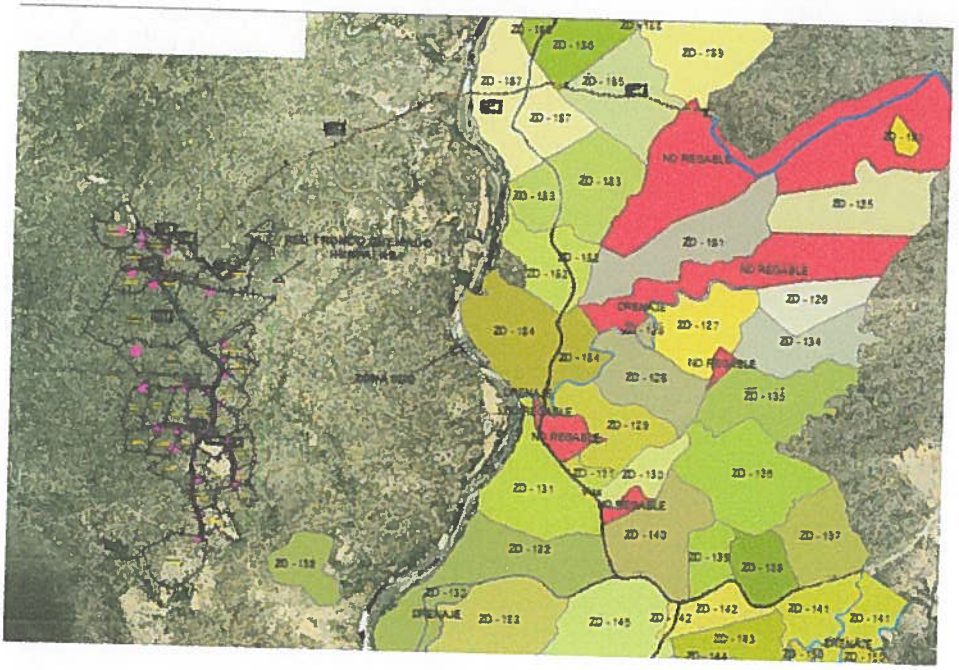

MEMORANDO No.574-REP-GOM-2015

PARA: ING. MARIA VOLANDA MORA
GERENTE GENERAL DE RIDRENSUR EP.

DE: ING. FREDY SANCHEZ ZAPATA.
TECNICO O&M ZONA 2

ASUNTO: Informe de valoración de riego en campo en la Red Tronco Quemado - Huallacos del Sistema de Riego Zapotillo.

FECHA: Zapotillo, 16 de octubre del 2015

Ingeniera, en respuesta a sumilla inserta en Memorando N° 405-REP-GT-2015, de fecha 15 de julio del 2015 debo informar lo siguiente:

En base a inspección técnica efectuada en la Red Tronco Quemado – Huallacos, en el Sistema de Riego Zapotillo; dando respuesta a sumilla inserta en memorando No. 405-REP-GT-2015; realizado por el Ing. Gustavo Guiláez, Técnico de Gerencia Técnica, la misma que en la parte pertinente señala "es necesario que por parte de la Gerencia de Operación y Mantenimiento designe un técnico para que realice una valoración de riego en campo con la finalidad de que todos los usuarios mantengan su turno de riego".

ANALISIS TECNICO:

ANALISIS DE LA INFORMACION BASICA.

La red Tronco Quemado – Huallacos del Sistema de Riego Zapotillo, inicia en la red 29 del canal 3DC, abscisa 13+000, la cual posee un caudal de 40.91 lis para irrigar aproximadamente 40 Has. Actualmente se esta regando aproximadamente 20 Has, lo que significa que aún falta por incorporar a la producción alrededor de 20 hectareas más. Para una mejor descripción del sitio se puede apreciar en la siguiente imagen:

En la inspección se pudo constatar que si bien las cajas nuevas construidas no están en el diseño original, al no estar toda el área regable produciendo (20ha de las 40ha están en producción actualmente) no existe una evidencia concluyente de que las cajas construidas posteriormente causan un problema a las personas que se encuentran regando de la Red Tronco Quemado – Hualtacos.

En conclusión considerando que aún falta mucha área por irrigar, no solo en la Red de Tronco Quemado sino, en todo el Sistema de Riego Zapotillo, no es factible la aplicación de turnos ya que existe agua suficiente para irrigar el área regable de la zona.

RESULTADOS Y ASPECTOS TECNICOS

En síntesis me permito presentar los siguientes resultados y aspectos técnicos:

- Considerando que aún falta mucha área por irrigar, no solo en la Red de Tronco Quemado sino, en todo el Sistema de Riego Zapotillo, no es factible la aplicación de turnos ya que existe agua suficiente para irrigar el área regable de la zona.

- Esta temporada fuerte de lluvias en la zona alta de la cuenca de la cual se abastece de agua el Sistema de Riego Zapotillo, nos ha dejado agua suficiente para no padecer de época de estiaje, por lo que se espera que de existir época de

En la inspección se pudo constatar que si bien las cajas nuevas construidas no están en el diseño original, al no estar toda el área regable produciendo (20ha de las 40ha están en producción actualmente) no existe una evidencia concluyente de que las cajas construidas posteriormente causan un problema a las personas que se encuentran regando de la Red Tronco Quemado – Huallacos.

En conclusión considerando que aún falta mucha área por limpiar, no solo en la Red de Tronco Quemado sino, en todo el Sistema de Riego Zapotillo, no es factible la aplicación de turnos ya que existe agua suficiente para limpiar el área regable de la zona.

RESULTADOS Y ASPECTOS TECNICOS

En síntesis me permito presentar los siguientes resultados y aspectos técnicos:

- Considerando que aún falta mucha área por limpiar, no solo en la Red de Tronco Quemado sino, en todo el Sistema de Riego Zapotillo, no es factible la aplicación de turnos ya que existe agua suficiente para limpiar el área regable de la zona.

- Esta temporada fuerte de lluvias en la zona alta de la cuenca de la cual se abastece de agua el Sistema de Riego Zapotillo, nos ha dejado agua suficiente para no padecer de época de estiaje, por lo que se espera que de existir época de

Prefectura
LOJA
Camino al progreso
RIEGO

estiaje es el momento oportuno para hacer una nueva valoración de riego en campo y que de la posibilidad de la creación de turnos.

Es todo cuanto puedo informar para los fines pertinentes.

Atentamente.

VISTO BUENO

Ing. Fredy Sánchez Zapata
TÉCNICO O&M, ZONA 2
RIDRENSUR EP

Ing. Angel Collahuazo
GERENTE DE O&M
RIDRENSUR EP

Prefectura LOJA Camino al progreso

RIEGO

CT: 9411 - 1172

MEMORANDO No. 573- REP-GOM-2015

PARA: ING. MARIA YOLANDA MORA
GERENTE GENERAL DE RIDRENSUR EP. (E)

DE: ING. FREDY SANCHEZ
TECNICO O&M ZONA 2

ASUNTO: PRINCIPALES PROBLEMAS DEL SISTEMA DE RIEGO ZAPOTILLO

FECHA: Zapotillo, 16 de octubre del 2015

TRAMITE: 11728

Ingeniera, en respuesta a sumilla inserta en Oficio N° 113-JGUSRZ 2015, de fecha 05 de octubre del 2015 debo informar lo siguiente:

En lo que respecta a cada uno de los requerimientos que se realiza debo informar lo siguiente:

1. **Limpieza del canal, taludes, terrazas, cunetas de coronación:** Se está realizando en lugares críticos la limpieza del canal con el apoyo de la retroexcavadora y volquete de nuestra Empresa; sin embargo se tiene que realizar una limpieza general de todo el canal principal; esto debido a la gran cantidad de sedimentación que acarrea el agua de riego desde la captación del sistema de riego.

RECEPCIÓN DE DOCUMENTOS RIDRENSUR EP
Fecha: 16 OCT 2015
Hora: 16h00
F.

MEMORANDO No. 573- REP-GOM-2015

PARA: ING. MARIA YOLANDA MORA
GERENTE GENERAL DE RIDRENSUR EP. (E)

DE: ING. FREDY SANCHEZ
TECNICO O&M ZONA 2

ASUNTO: PRINCIPALES PROBLEMAS DEL SISTEMA DE RIEGO ZAPOTILLO

FECHA: Zapotillo, 16 de octubre del 2015

TRAMITE: 11729

Ingeniero, en respuesta a sumilla inserta en Oficio N° 113-JGUSRZ 2015, de fecha 05 de octubre del 2015 debo informar lo siguiente:

En lo que respecta a cada uno de los requerimientos que se realiza debo informar lo siguiente:

1. **Limpieza del canal, taludes, terrazas, cunetas de coronación:** Se esta realizando en lugares críticos la limpieza del canal con el apoyo de la retroexcavadora y volqueta de nuestra Empresa; sin embargo se tiene que realizar una limpieza general de todo el canal principal; esto debido a la gran cantidad de sedimentación que acarrea el agua de riego desde la captación del sistema de riego.

2. ***Limpieza de alcantarillas que han sido taponadas para las labores de riego de arroz especialmente en la zona de Ceiba Chica:*** Existen tres alcantarillas que han sido obstaculizado su salida con la finalidad de incorporar áreas de arroz.; estas alcantarillas se encuentran ubicadas desde la salida del sifón Al-3. Y se encuentran en terrenos de propiedad de los señores Granda.




3. ***Mantenimiento de la vía de acceso y alcantarillas a la zona de captación del sistema de riego en Vicin:*** *Se realizó parcialmente en sectores críticos con el apoyo de la retroexcavadora de nuestra Empresa; sin embargo si hace falta re santear toda la vía. Aproximadamente 8 km. Y limpieza de alcantarillas.*

4. ***Apertura del acceso con fines de mantenimiento a los sifones Z1 y Z2, sectores valle hermoso y Guásimo:*** Con el apoyo de nuestro cuerpo Jurídico de la Empresa en el mes de noviembre del año 2014, se logró que propietarios de terrenos accedan a la apertura de una importante vía para poder acceder realizar labores de mantenimiento del canal entre los tramos de los dos sifones. ; esto debido a que en las épocas invernales se torna sumamente difícil dicho acceso al tramo mencionado por lo que se tiene que atravesar una quebrada. El tramo de acceso y mantenimiento de dicha vía es de 1Km. Aproximadamente.


2. Limpieza de alcantarillas que han sido taponadas para las labores de riego de arroz especialmente en la zona de Ceiba Chica: Existen tres alcantarillas que han sido obstaculizado su salida con la finalidad de incorporar áreas de arroz; estas alcantarillas se encuentran ubicadas desde la salida del sifón Al-3. Y se encuentran en terrenos de propiedad de los señores Granda.

3. Mantenimiento de la vía de acceso y alcantarillas a la zona de captación del sistema de riego en Vilcin: Se realizó parcialmente en sectores críticos con el apoyo de la retroexcavadora de nuestra Empresa; sin embargo si hace falta mantener toda la vía. Aproximadamente 8 km. Y limpieza de alcantarillas.

4. Apertura del acceso con fines de mantenimiento a los sifones 21 y 22, sectores valle hermoso y Gualeimo: Con el apoyo de nuestro cuerpo jurídico de la Empresa en el mes de noviembre del año 2014, se logró que propietarios de terrenos accedan a la apertura de una importante vía para poder acceder realizar labores de mantenimiento del canal entre los tramos de los dos sifones ; esto debido a que en las épocas invernales se toma sumamente difícil dicho acceso al tramo mencionado por lo que se tiene que atravesar una quebrada. El tramo de acceso y mantenimiento de dicha vía es de 1Km. Aproximadamente

5. ***Reparación y colocación de rejillas en los siguientes puntos:***
   a) ***Rejilla frontal de la captación en Vicin:*** Con respecto a este tema; ya se entregó información y tengo entendido se encuentra en proceso de contratación pública ser elaborada.

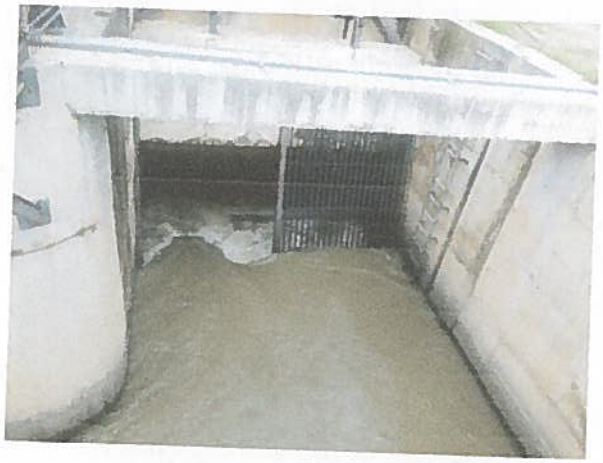

   b) **Rejilla frontal Sifón Al-3:** Esta rejilla fue soldada con el apoyo del personal de canaleros de nuestra Empresa; sin embargo debe ser reforzada mediante soldadura; ya que debido a la gran presión que soporta dicha rejilla ejercida por el agua del canal; se volvió a desoldar.

   c) **Reparación de la Compuerta del desarenador del repartidor Saucillo:** Dicha pantalla fue soldada con el apoyo de los canaleros de nuestra Empresa; sin embargo es necesario su reparación con la ayuda de un profesional entendido en el tema.

5. Reparación y colocación de rejillas en los siguientes puntos:

a) Rejilla frontal de la captación en Vilán: Con respecto a este tema, ya se entregó información y tengo entendido se encuentra en proceso de contratación pública ser elaborada.

b) Rejilla frontal Sifón Al-3: Esta rejilla fue soldada con el apoyo del personal de canaleros de nuestra Empresa; sin embargo debe ser reforzada mediante soldadura; ya que debido a la gran presión que soporta dicha rejilla ejercida por el agua del canal; se volvió a desoldar.

c) Reparación de la Compuerta del desarenador del repartidor Saucillo: Dicha panilla fue soldada con el apoyo de los canaleros de nuestra Empresa; sin embargo es necesario su reparación con la ayuda de un profesional entendido en el tema.

d) **Reparación de la compuerta del desarenador Sifón Limones:**

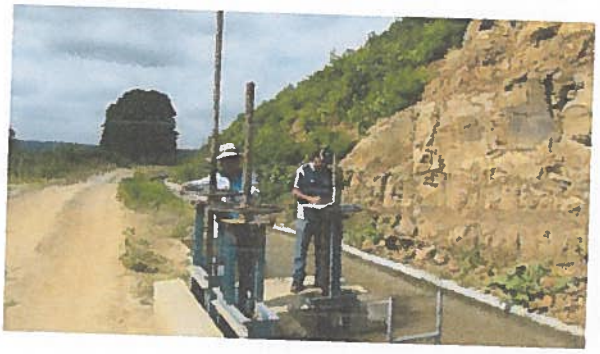

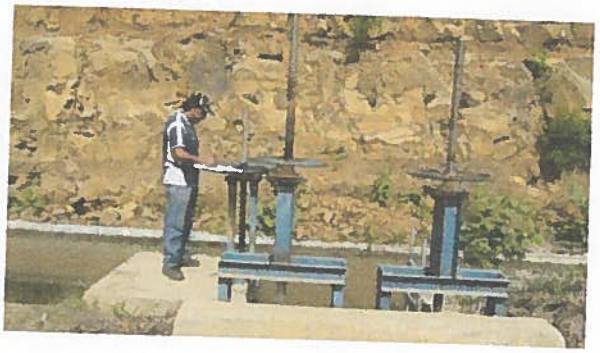

e) **Reparación de la compuerta en el tanque de distribución del Sifón de Limones;** Dicha compuerta fue reparada provisionalmente con la ayuda de nuestros canaleros de la Empresa; sin embargo es necesario el arreglo de dicha compuerta por un profesional en el tema.

f) **Reparación de la Compuerta de la Red secundaria 3DC-13C, Tronco Quemado:** Dicha compuerta se encuentra sin el sello de seguridad (caucho) y no se produce el cierre total de la compuerta.

g) **Colocación de escaleras en el sifón Al-3 y 1-13C; sector ceiba Chica:** Estas escaleras permitirán con mayor facilidad el ingreso al canal para realizar las labores de operación y mantenimiento.

d) Reparación de la compuerta del desarenador Sitón Limones:

e) Reparación de la compuerta en el tanque de distribución del Sitón de Limones: Dicha compuerta fue reparada provisionalmente con la ayuda de nuestros canaleros de la Empresa; sin embargo es necesario el arreglo de dicha compuerta por un profesional en el tema.

f) Reparación de la Compuerta de la Red secundaria 3DC-13C, Tronco Quemado: Dicha compuerta se encuentra sin el sello de seguridad (candado) y no se produce el cierre total de la compuerta.

g) Colocación de escaleras en el sitón Al-3 y 1-13C; sector calle Chica: Estas escaleras permitirán con mayor facilidad el ingreso al canal para realizar las labores de operación y mantenimiento.

Prefectura LOJA Camino al progreso

RIEGO

h) **Reposición de los sellos para las tres compuertas frontales de la captación en Vicin:** Esto con la finalidad de poder cerrar herméticamente las compuertas frontales en la obra de captación, al igual que la rehabilitación del sistema eléctrico de las compuertas N° 6 y 7 de la entrada al desarenador.

Todo esto con la finalidad de poder estar prevenidos al fenómeno del niño y por sobre todo para dar un mejor servicio del agua para el riego de los cultivos implantados en la zona del cantón Zapotillo. Por tal razón se necesita realizar el respectivo tramite (determinar costos) y posteriormente solicitar la certificación presupuestaria para poder realizar dichas actividades.

Esto en cuanto puedo informar para los fines legales pertinentes en base a la solicitud presentada por la Junta General de Usuarios del Sistema de riego Zapotillo a su despacho.

Atentamente;

Ing. Fredy A. Sánchez Zapata
TÉCNICO O & M, ZONA 2
RIDRENSUR EP

VISTO BUENO.

Ing. Ángel Collahuazo
GERENTE DE OPERACIÓN Y MANT.
RIDRENSUR EP.

h) **Reposición de los sellos para las tres compuertas frontales de la captación en Vilcin:** Esto con la finalidad de poder cerrar herméticamente las compuertas frontales en la obra de captación, al igual que la rehabilitación del sistema eléctrico de las compuertas N° 6 y 7 de la entrada al desarenador.

Todo esto con la finalidad de poder estar prevenidos al fenómeno del niño y por sobre todo para dar un mejor servicio del agua para el riego de los cultivos implantados en la zona del cantón Zapotillo. Por tal razón se necesita realizar el respectivo trámite (determinar costos) y posteriormente solicitar la certificación presupuestaria para poder realizar dichas actividades.

Esto en cuanto puedo informar para los fines legales pertinentes en base a la solicitud presentada por la Junta General de Usuarios del Sistema de riego Zapotillo a su despacho.

Atentamente,

Ing. Freddy A. Sánchez Zapata
TÉCNICO O & M. ZONA 2
RIDRENSUR EP

VISTO BUENO.

Ing. Ángel Collahuazo
GERENTE DE OPERACIÓN Y MANT.
RIDRENSUR EP.

Prefectura LOJA Camino al progreso

RIEGO

CT: 12055.

MEMORANDO No. 572- REP-GOM-2015

PARA: ING. MARIA YOLANDA MORA
GERENTE GENERAL DE RIDRENSUR EP. (E)

DE: ING. FREDY SANCHEZ
TECNICO O&M ZONA 2

ASUNTO: INFORME SOBRE INFORMACION DIGITAL DEL PROYECTO DE RIEGO ZAPOTILLO..

FECHA: Zapotillo, 16 de octubre del 2015

TRAMITE: 12055

Ingeniera, en respuesta a sumilla inserta en Memorando No. 144-REP-GAF-B--2015, de fecha 12 de octubre del 2015 debo informar lo siguiente:

En lo que respecta al segundo párrafo del memorando antes indicado , que textualmente dice: " Los insumos entregados **suponen** deben haber sido entregados el momento de la transición por parte del Ingeniero Valdiviezo como Técnico saliente al Ing. Fredy Sánchez, profesional que lo remplazo en sus funciones..... pues dicha información y llaves no han sido devueltas a sección Bodega".

Al respecto debo informar que dicha suposición por parte del señor Willan Cambizaca Díaz con visto bueno de la Dra. Lilia Espinosa Erreiz en calidad de Gerente Administrativa Financiera, es errónea; puesto que el Ing. Vicente Valdiviezo; ex Técnico de Operación mantenimiento, nunca realizo la entrega de información DIGITAL ni en fisico peor aún insumos a mi persona en calidad de Técnico entrante de Operación y Mantenimiento zona 2 .

RIDRENSUR EP DE DOCUMENTOS
Fec 16 OCT 2015
Hora:

Particular que me permito informar para los fines legales pertinentes.

Atentamente;

Ing. Fredy A. Sánchez Zapata
TÉCNICO O & M, ZONA 2
RIDRENSUR EP

VISTO BUENO.

Ing. Ángel Collahuazo
GERENTE DE OPERACIÓN Y MANT.
RIDRENSUR EP.

MEMORANDO No. 572- REF-GOM-2015

PARA: ING. MARIA YOLANDA MORA
GERENTE GENERAL DE RIDRENSUR EP. (E)

DE: ING. FREDY SANCHEZ
TECNICO O&M ZONA 2

ASUNTO: INFORME SOBRE INFORMACION DIGITAL DEL PROYECTO DE RIEGO ZAPOTILLO..

FECHA: Zapotillo, 16 de octubre del 2015

TRAMITE: 12055

Ingeniera, en respuesta a sumilla inserta en Memorando No. 144-REF-CAF-B-2015, de fecha 12 de octubre del 2015 debo informar lo siguiente:

En lo que respecta al segundo párrafo del memorando antes indicado, que textualmente dice: " Los insumos entregados supuestamente deben haber sido entregados el momento de la transición por parte del Ingeniero Valdiviezo como Técnico saliente al Ing. Fredy Sánchez, profesional que lo remplaza en sus funciones..... pues dicha información y llaves no han sido devueltas a sección Bodega".

Al respecto debo informar que dicha suposición por parte del señor William Cambiocca Díaz con visto bueno de la Dra. Julia Espinosa Erráez en calidad de Gerente Administrativa Financiera, es errónea; puesto que el Ing. Vicente Valdiviezo; ex Técnico de Operación mantenimiento, nunca realizo la entrega de información DIGITAL ni en físico por más insumos a mi persona en calidad de Técnico entrante de Operación y Mantenimiento zona 2.

Particular que me permito informar para los fines legales pertinentes.

Atentamente;

VISTO BUENO.

Ing. Fredy Sánchez Zapata
TECNICO O & M, ZONA 2
RIDRENSUR EP

Ing. Angel Collahuazo
GERENTE DE OPERACIÓN Y MANT.
RIDRENSUR EP.

Prefectura
LOJA
Camino al progreso
RIEGO

MEMORANDO 0571 REP-GOM-2015

PARA: Dra. Lilia Espinoza Erreiz.
GERENTE ADMINISTRATIVO FINANCIERO RIDRENSUR EP.
DE: Ing. Manuel Carrión Jiménez.
TECNICO OPERACIÓN Y MANTENIMIENTO RIDRENSUR EP.
ASUNTO: Cambio de 4 llantas, alineación y balanceo de las mismas, vehículo Camioneta Chevrolet #101.
FECHA: 12 de octubre del 2015.

Con un atento saludo por medio del presente me permito informar de los trabajos realizados en operación y mantenimiento en los canales de riego en los cantones Espíndola, Saraguro, Loja; para lo cual se ha dispuesto la utilización del vehículo Camioneta Chevrolet # 101, que está a cargo de la gerencia de operación y mantenimiento. Por la utilización permanente del vehículo y por el desgaste de los neumáticos, me permito solicitar autorizar a quien corresponda el cambio de las cuatro llantas del vehículo # 101, de las siguientes características:

- Número de llantas: 4
- Número de rin de llantas: 16
- Alineación y balanceo: 4 llantas.

Particular que informo para los fines pertinentes.

Atentamente.

Visto Bueno

Ing. Manuel Carrión Jiménez
TECNICO O & M RIDRENSUR EP

Ing. Ángel Collahuazo
GERENTE DE OPER & MANT.

2015-10-12
12h20

refectura
LOJA
amino al progreso
RIEGO

MEMORANDO Nº 611-REP-GOM-2015

PARA: *Ing. Edgar Rivas Jaramillo*
GERENTE DE PLANIFICACIÓN RIDRENSUR EP
DE: *Ángel Collahuazo Astudillo*
GERENTE DE OPERACIÓN Y MANTENIMIENTO
ASUNTO: *Certificación de pasantía de pasante del año 2012*
FECHA: *23 de octubre de 2015*

Con fecha 28 de septiembre del presente año, se emite un certificado al Ing. Luis Ovidio Valverde que ha realizado la pasantía en RIDRENSUR EP en el periodo 28 de mayo al 3 de agosto del 2015. La certificación la emití en base a una copia del informe presentado a la UNL. En el año que realizó la pasantía el Ing. Valverde, usted fue Gerente de O y M, por este me permito emita una certificación que permita corroborar el informe presentado

Atentamente.

Ing. Ángel Collahuazo Astudillo
GERENTE DE OPERACIÓN Y MANTENIMIENTO

AC/
CC: Gerencia Operación y Mantenimiento

23-10-2015
15h00.

Prefectura
LOJA
Camino al progreso
RIEGO

MEMORANDO No. 610-REP-GOM-2015

PARA: *Ing. María Yolanda Mora,* ***GERENTE GENERAL RIDRENSUR***
DE: *Ing. Joffre Ochoa,* ***ASISTENTE DE OPERACIÓN Y MANTENIMIENTO***
ASUNTO: *Informe de la acta-recepción*
FECHA: *21 de octubre 2015*

En atención a memorando 364-REP-GG-2015, suscrito por su autoridad, me permito informar que el día 21 de octubre del 2015, realícela respectiva ***Acta-Recepción****, donde consta la documentación en digital como los archivos físicos tanto documentos enviados, recibidos, roles, subrogaciones, acciones de personal, resoluciones, permisos personales, institucionales, movilizaciones, contratos por archivar y los memorandos y tramites de descuento en roles por anticipo de sueldo, impuesto a la renta, deducibles y tramite autorizando de descuento en rol del señor Manuel Salazar.*

Particular que le comunico para los fines pertinentes

Atentamente,

Ing. Joffre Ochoa A
Asistente de Operación y Mantenimiento

RECEPCION DE DOCUMENTOS
RIDRENSUR EP
Fecha: 21 OCT 2015
Hora: 17h31
Firma:

Prefectura

LOJA

Camino al progreso

RIEGO

A los 21 días del mes de octubre del 2015, hago la entrega de los documentos físicos y digitales que estaban bajo mi cargo, a la Ab, Verónica Iñiguez, Responsable de Talento Humano.

DOCUMENTOS ENTREGADOS A LA UNIDAD DE TALENTO HUMANO	
MEMORANDO DESCUENTOS DE ANTICIPO DE SUELDO	MEMORANDO 016-SC-GAF-2015
TRAMITE DE DESCUENTO	CT 10451
TRAMITE DE DESCUENTO IMPUESTO A LA RENTA	CT. 10507
TRAMITE DE DESCUENTO POR DEDUCIBLE	CT. 7550
MEMORANDO DESCUENTOS DE ANTICIPO DE SUELDO	008-UC-GAF-2015
MEMORANDO DESCUENTOS DE ANTICIPO DE SUELDO	022-SC-GAF-2015
MEMORANDO DESCUENTOS DE ANTICIPO DE SUELDO	029-SC-GAF-2015
TRAMITE DE DESCUENTO IMPUESTO A LA RENTA	024-UC-GAF-2015
TRAMITE DE DESCUENTO IMPUESTO A LA RENTA	019-UC-GAF-2015
TRAMITE DE DESCUENTO IMPUESTO A LA RENTA	015-SC-GAF-2015
MEMORANDO DESCUENTOS DE ANTICIPO DE SUELDO	011-SC-GAF-2015
CONTRATOS POR ARCHIVAR	025-REP-AJ-2015
CONTRATOS POR ARCHIVAR	093-REP-AJ-2015
CONTRATOS POR ARCHIVAR	038-REP-AJ-2015
CONTRATOS POR ARCHIVAR	050-REP-AJ-2015
CONTRATOS POR ARCHIVAR 2 EJEMPLARES	049-REP-AJ-2015
CONTRATOS POR ARCHIVAR 2 EJEMPLARES	057-REP-AJ-2015
CONTRATOS POR ARCHIVAR	021-REP-AJ-2015

ING. JOFFRE OCHOA
ASISTENTE
DE OPERACIÓN Y MANTENIMIENTO

AB. VERONICA IÑIGUEZ
RESPONSABLE
DE TALENTO HUMANO

CT:13290

Prefectura LOJA Camino al progreso

RIEGO

MEMORANDO No. 609-REP-GOM-2015

PARA: *Ing. María Yolanda Mora,* ***GERENTE GENERAL RIDRENSUR***
DE: *Ing. Ángel Collahuazo,* ***GERENTE DE OPERACIÓN Y MANTENIMIENTO***
ASUNTO: *Solicitando pago de remuneración del mes de Octubre 2015*
FECHA: *21 de octubre 2015*

Por medio del presente se remite las actividades cumplidas por el Sr. Ramiro Merizalde, Operador de Retroexcavadora, para que se remita a quien corresponda el pago de la remuneración del mes de octubre 2015.

Adjunto documentación soporte de asistencia

Particular que pongo a su consideración para los fines pertinentes.

Atentamente:

Ing. Ángel Collahuazo
GERENTE DE OPERACIÓN Y MANTENIMIENTO
Archivo:*Personal*

RECEPCIÓN DE DOCUMENTOS
RIDRENSUR EP
Fecha:
Hora:
F.

EMPRESA PÚBLICA DE RIEGO Y DRENAJE DEL SUR

RIDRENSUR EP

INFORME DE ACTIVIDADES

Operador retroexcavadora: Sr. Ramiro Fernando Merizalde

Mes: 01 al 14 de Octubre del 2015

DIA	HORA ENTRADA	HORA SALIDA	ACTIVIDAD	FIRMA
01-10-2015	8H00	18H00	Limpieza de derrumbos en el canal 2C sector de Gorsa Red	
02-10-2015	8H00	18H00	Reparación de Red Secundaria en el sector de Zalamar	
5-10 2015	8H00	18H00	En Loja haciendo Informes para viajar a Zapotillo	
06-10-2015	8H00	18H00	Limpieza de vía para sacar material petrio para el desarenador de Limones	
07-10-2015	8H00	18H00	Cargando material petrico para el desarenador de Limones	
08-10 2015			No trabaje porq estube de Vacaciones por repocición del dia 26-09-2015	
09-10 2015			Feriado	
12-10 2015			Vacaciones	
13-10-2015			Vacaciones	
14-10-2015			Vacaciones	

Revisado

Ing. Fredy A. Sánchez Zapata
TÉCNICO DE O & M

Visto Bueno:

Ing. Ángel Collahuazo
GERENTE DE O & M

Prefectura LOJA Camino al progreso

EMPRESA PÚBLICA DE RIEGO Y DRENAJE DEL SUR

RIDRENSUR EP

INFORME DE ACTIVIDADES

Operador retroexcavadora: Sr. Ramiro Fernando Merizalde

Mes: 15 de octubre al 28 de octubre del 2015

DIA	HORA ENTRADA	HORA SALIDA	ACTIVIDAD	FIRMA
15-10-2015			Vacaciones	
16-10-2015			Vacaciones	
19-10-2015	8H00	18H00	En Loja haciendo informes para viajar a Zapotillo y tarde arreglando la bodega	
20-10-2015	8H00	18H00	Apertura de via en el canal de Zapotes para purgar	
21-10-2015	8H00	18H00	Reparación de Red Secundaria en Saucillo	
22-10-2015	8H00	18H00	Limpieza del canal principal sector Saucillo	
23-10-2015	8H00	18H00	Limpieza del canal Principal sector Saucillo	
26-10-2015	8H00	18H00	Limpieza del Sifón Z1 al Z2 Sector Valle Hermoso	
27-10-2015	8H00	18H00	Limpieza del sifón Z1 al Z2 sector de Valle Hermoso	
28-10-2015	8H00	18H00	Excavación en el sedimatador de Limones para la Salida de agua	

Revisado

Ing. Fredy A. Sánchez Zapata
TÉCNICO DE O & M

Visto Bueno:

Ing. Ángel Collahuazo
GERENTE DE O & M

ENTRUSA SPORT S.A. INCLUYENDO Y DEL VALLE DEL SUR

RIOBAMBA

BITACORA DE ACTIVIDADES

Operador responsable: Sr. Rubén Fernando Montalvo

Mes: de octubre al 28 de octubre del 2015

DIA	HORA ENTRADA	HORA SALIDA	ACTIVIDAD	FIRMA
26			Descansa	
27			Descansa	
28	8:00	18:00	Recorrido de la ruta Riobamba - Guaranda y bajada Guaranda - Riobamba	
29	8:00	18:00	Recorrido de la ruta Riobamba - Guaranda y bajada Guaranda - Riobamba	
30	8:00	18:00	Recorrido de la ruta Riobamba - San Simón	
31	8:00	18:00	Recorrido de la ruta Riobamba - Guaranda y bajada Guaranda - Riobamba	
1	8:00	18:00	Recorrido de la ruta Riobamba - Guaranda y bajada Guaranda - Riobamba	
2	8:00	18:00	Recorrido de la ruta Riobamba - Guaranda y bajada Guaranda - Riobamba	
3	8:00	18:00	Recorrido de la ruta Riobamba - Guaranda y bajada Guaranda - Riobamba	
4	8:00	18:00	Descansa	

Atentamente,

Sr. Rubén Montalvo

OPERADOR BUS S.M

Sr. Andrés Valdivieso

GERENTE BUS S.M

Prefectura LOJA Camino al progreso

EMPRESA PÚBLICA DE RIEGO Y DRENAJE DEL SUR

RIDRENSUR EP

INFORME DE ACTIVIDADES

Operador retroexcavadora: Sr. Ramiro Fernando Merizalde

Mes: 29 al 30 de octubre 2015

DIA	HORA ENTRADA	HORA SALIDA	ACTIVIDAD	FIRMA
29-10-2015	8H00	18H00	Encausando la salida del agua del desarenador de limones	
30-10 2015	8H00	18H00	Rellenando muros del desarenador de limones	

Revisado

Ing. Fredy A. Sánchez Zapata
TÉCNICO DE O & M

Visto Bueno:

Ing. Ángel Collahuazo
GERENTE DE O & M

CT: 13185.

Prefectura LOJA Camino al progreso

RIEGO

MEMORANDO No. 608-REP-GOM-2015

PARA: Ing. María Yolanda Mora, **GERENTE GENERAL RIDRENSUR**
DE: Ing. Ángel Collahuazo, **GERENTE DE OPERACIÓN Y MANTENIMIENTO**
ASUNTO: Solicitando pago de remuneración del mes de Octubre 2015
FECHA: 21 de octubre 2015

Por medio del presente se remite las actividades cumplidas por los técnicos, asistente, y canaleros de la de Gerencia de Operación y Mantenimiento, por lo que solicito a usted autorice a quien corresponda el pago de la remuneración del mes de octubre.

Ing. Fredy Sánchez, Técnico de Zona 2

Ing. Fernando Barreto, Asistente Técnico zona 2

Sr. Luis Alfredo Sánchez, Asistente de Bodega

Ing. Hernán Armijos, Técnico zona 4

Ing. Manuel Carrión, Técnico zona 3

Ing. Joffre Ochoa, Asistente de Gerencia Operación y Mantenimiento

Sr. Darwin Ramírez, Canalero

Sr. Jefferson Vera, Canalero

Sr. Flavio Gutiérrez, Canalero

Sr. Nixon Granda, Canalero

Sr. Guillermo Macanchi, Canalero Pago de mes de septiembre 2015 desde el 21 al 30 de septiembre del 2015 y pago del mes de octubre 2015.

Sr. Paul Guarnizo, Canalero Pago del mes de septiembre 2015 desde el 21 al 30 de septiembre del 2015 y pago del mes de octubre 2015

Sr. Francisco Cobos, Canalero Pago del mes de septiembre 2015 desde el 21 de septiembre del 2015 y pago del mes de octubre 2015

Particular que pongo a su consideración para los fines pertinentes.

Atentamente:

RECEPCION DE DOCUMENTOS RIDRENSUR EP
Fecha: 21 OCT
Hora: 10:33

Ing. Ángel Collahuazo
GERENTE DE OPERACIÓN Y MANTENIMIENTO
Archivo: Personal

Prefectura
LOJA
Camino al progreso
RIEGO

CT: 10228

MEMORANDO 00607 REP-GOM-2015

PARA: Ing. María Yolanda Mora. **GERENTE GENERAL DE RIDRENSUR.**
DE: Ing. Santos Armijos. . **TECNICO DE O&M.**
ASUNTO: Informe Técnico proyecto de riego Cochas San Vicente
FECHA: 21 de octubre del 2015.

Por medio del presente y tal como lo solicita mediante sumilla en el memorando 00582 presentado por mi persona con número de trámite 10228, me permito hacer llegar el presupuesto del Paso Elevado y Sedimentador.

Particular que informo para los fines pertinentes.

Atentamente.

RECEPCIÓN DE DOCUMENTOS
RIDRENSUR EP
Fecha: 21 OCT 2015
Hora: 12:30
Firma:

Ing. Santos Armijos Armijos
TECNICO DE RIDRENSUR EP

Ing. Angel Collahuazo
GERENTE DE OPER & MANT.

Cc: Archivo personal

Prefectura
LOJA
Camino al progreso
RIEGO

CT: 10228

MEMORANDO 00607 REP-GOM-2015

PARA: *Ing. María Yolanda Mora.* ***GERENTE GENERAL DE RIDRENSUR.***
DE: *Ing. Santos Armijos. .* ***TECNICO DE O&M.***
ASUNTO: *Informe Técnico proyecto de riego Cochas San Vicente*
FECHA: *21 de octubre del 2015.*

Por medio del presente y tal como lo solicita mediante sumilla en el memorando 00582 presentado por mi persona con número de trámite 10228, me permito hacer llegar el presupuesto del Paso Elevado y Sedimentador.

Particular que informo para los fines pertinentes.

Atentamente.

RECEPCIÓN DE DOCUMENTOS
RIDRENSUR EP
Fecha: 21 OCT 2015
Hora: 10:35

Ing. Santos Armijos Armijos
TECNICO DE RIDRENSUR EP

Ing. Angel Collahuazo
GERENTE DE OPER & MANT.

Cc: Archivo personal

Prefectura LOJA Camino al progreso

RIEGO

MEMORANDO No.605-REP-GOM-2015

PARA: *ING. MARIA YOLANDA MORA*
GERENTE GENERAL DE RIDRENSUR EP.

DE: *ING. FREDY SANCHEZ ZAPATA.*
TECNICO O&M ZONA 2

ASUNTO: *Informe de inspección técnica, sobre división de caudal solicitada por la Alcaldesa del GADC-ZAPOTILLO en el canal 3IC sector Barrio Hermano Miguel, del Sistema de Riego Zapotillo.*

FECHA: *Zapotillo, 26 de octubre del 2015*

TRAMITES: 13165

Le remito el informe técnico realizado a base de inspección efectuada en el canal 3IC, Red secundaria 3I-10C sector Zapotillo, del Sistema de Riego Zapotillo; dando respuesta a sumilla inserta en memorando en Oficio N° 121-JGUSRZ 2015 y a solicitud realizada por la Eco. Yuliana Rogel Moncada, Alcaldesa del GADC-ZAPOTILLO; la misma que en la parte pertinente señala "Preocupados por mejorar y dar vida a las jardineras y áreas verdes de nuestra ciudad, me permito solicitar a usted se realice el análisis y se autorice la instalación de una acometida de agua del canal de riego...."

ANALISIS TECNICO:

ANALISIS DE LA INFORMACION BASICA.

La red secundaria 3I-10C inicia en la abscisa 7+062,00 del canal 3IC del Sistema de Riego Zapotillo, el módulo ZI-47 pertenece a ésta red, el modulo posee un caudal de 33 l/s para irrigar aproximadamente 27,14 Has. Actualmente se está regando aproximadamente 3 Has, lo que significa que aún falta por incorporar a la producción alrededor de 24 hectáreas más. Para una mejor descripción del módulo se puede apreciar en el siguiente esquema de distribución:

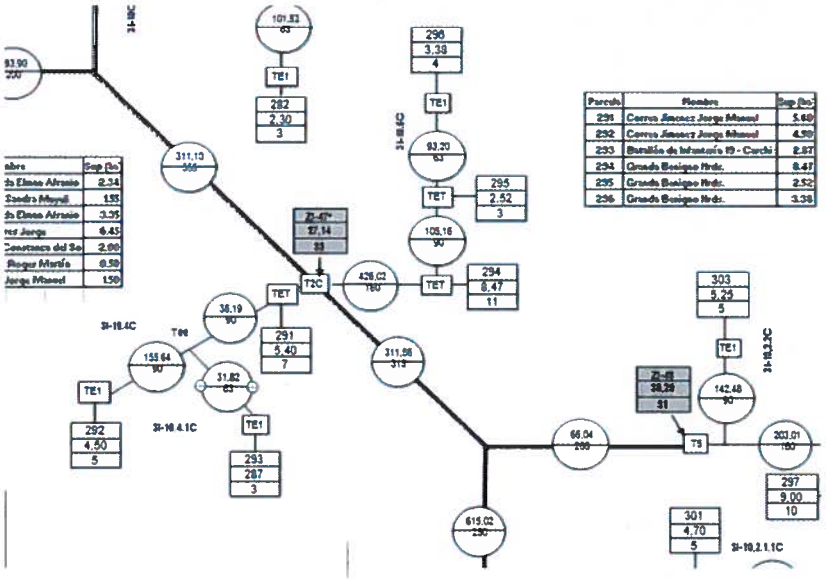

RECEPCIÓN DE DOCUMENTOS RIDRENSUR EP 27 OCT 2015 Fecha: Hora: 08h 45 F:

En el diseño original del Sistema de Riego Zapotillo consta como caudal de entrega a cada parcela de 1,04 l/s/Ha lo que significa que en el módulo ZD-47 existe un caudal sobrante 5,5 l/s aproximadamente. Existe una caja en la parcela 295 que irriga terrenos del GADC-ZAPOTILLO (anteriormente terrenos del BI-19CARCHI), la cual posee un caudal de 3 l/s de los cuales no se está irrigando nada debido a que en el terreno del GAD fue construido un Plan de Vivienda Municipal.

En la imagen siguiente se puede observar el área verde que quiere ser irrigada con agua del Sistema de Riego Zapotillo

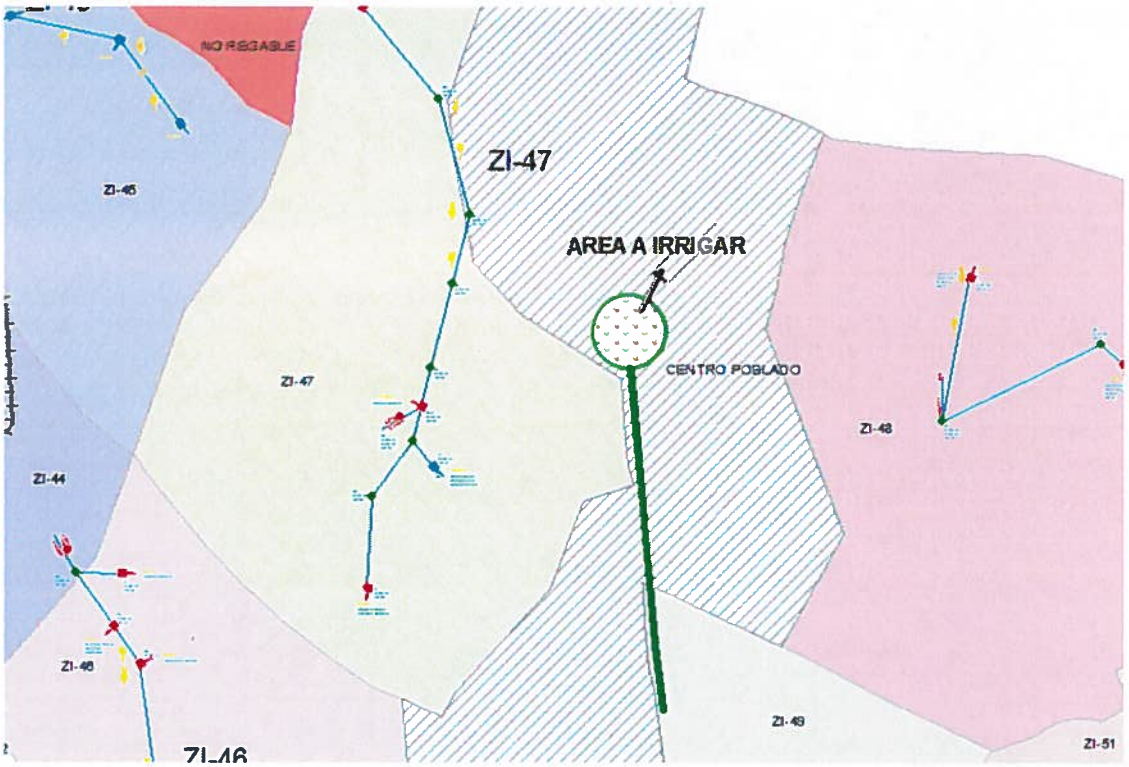

En conclusión considerando que existe caudal sobrante en el módulo ZI-47(alrededor de 8 l/s) se sugiere se autorice el uso del agua para irrigar el área verde solicitada por el GADC-Zapotillo mediante la modalidad de división de caudal de la caja Nº 293.

RESULTADOS Y ASPECTOS TECNICOS

En síntesis me permito presentar los siguientes resultados y aspectos técnicos:

- Considerando que existe caudal sobrante de 5,5 l/s, y el GADC-ZAPOTILLO posee una caja de entrega de 3 l/s en terreno de su propiedad, es factible la división de caudal solicitada para irrigar el área verde.

- La conexión se haría con tubería PVC de 50mm de diámetro, la longitud de tubería necesaria es de 280m.

Prefectura LOJA Camino al progreso

RIEGO

El material utilizado en la división de caudal corre por cuenta del beneficiario, para lo cual se adjunta un listado de materiales; el trabajo de colocación de la tubería y accesorios está a cargo de los canaleros del Sistema de Riego Zapotillo. Además deberán inscribir el área según plano adjunto que será beneficiada con agua de riego para las jardineras en la Junta general de usuarios de Zapotillo.

Es todo cuanto puedo informar para los fines pertinentes.

Atentamente.

VISTO BUENO

Ing. Fredy Sánchez Zapata
TÉCNICO O&M, ZONA 2
RIDRENSUR EP

Ing. Angel Collahuazo
GERENTE DE O&M
RIDRENSUR EP

Prefectura LOJA Camino al progreso

RIEGO

DISTRIBUCION DE CAUDAL PARA EL AERA VERDE, BARRIO HERMANO MIGUEL 2
LISTADO DE MATERIALES

DESCRIPCIÓN	UNIDAD	CANTIDAD
"T" PVC de 63mm	U	1
Reductor PVC de 63 mm a 50 mm	U	1
Tubo pvc E/C, 50mm,x 0,80 Mpa	U	47
Codo PVC 50mm E/Cx 45º	U	4
Codo PVC 50mm E/Cx 90º	U	4
Válvula de mariposa tipo engrane 50 mm	U	1
Brida pvc 50 mm	U	2
Pernos más arandelas 5/8 x5"	U	4
Lija tamaño A4 N° 100	U	2
Teflón	U	2
Poli pega pvc	Lt	2
Caja de protección de válvula en hormigón armado(1x1,35m)	U	1

ANEXO.

RED DE DISTRIBUCION TERCIARIAS PARA EL GADC-ZAPOTILLO

Q diseño = Var lts/seg Caudal diseño= Var lts/seg

Tipo de Tubería = PVC FACTOR = 1.00

H mín excavación = 1.00 m

ANEXO

Punto en Perfil	Tubería	Nudo		Abscisa Nudo	Long.H.	Long. D LH+3%	Long.H acum.	Long. D acum.	Cotas Terreno	Cotas Proyecto	Presión Estática	CÓDIGO TUBERÍA	Ø NOM (mm)	Ø INT. (mm)	COEF C	Veloc	Golpe Ariete	Presión Trabajo	Pérdidas de carga	cota piezom.	Presión dinámica	Sobre Presión	Resiste Tubería	Altura Corte
				m	m		m		m.s.n.m	m.s.n.m	mca					m/s	mca	PT (m.c.a)	m	m.s.n.m	mca	mca		m
						CAUDAL =		3.000																
P-1				0+000.00					196.65	195.65										204.99	9.34			
2	1	1	1	0+018.64	18.64	19.20	18.64	19.20	196.86	195.86	16.77	UPSE63-0,80	63	59.6	140	1.11	36.29	84.32	0.471	204.51	8.66	63.06	O.K	
2	1	1	1	0+031.82	31.82	32.77	31.82	32.77	195.51	194.51	18.12	UPSE63-0,80	63	59.6	140	1.11	37.16	84.32	0.804	204.18	9.69	66.29	O.K	
3	2	2	2	0+280.00	261.36	269.20	280.00	289.40	181.00	180.00	32.63	UPSE63-0,80	63	59.6	140	1.11	37.69	84.32	8.604	197.91	17.91	70.21	O.K	

CT:13495

Prefectura LOJA Camino al progreso

RIEGO

MEMORANDO No.604-REP-GOM-2015

PARA: *Ing. María Yolanda Mora*
GERENTE ADMINISTRATIVO FINANCIERO RIDRENSUR E.P

DE: *ING. FREDY SANCHEZ*
TECNICO O&M ZONA 2

ASUNTO: Solicitando arreglo del sistema de aire acondicionado del Vehículo N° 29

FECHA: 26 de octubre del 2015

Me permito informarle y solicitarle lo siguiente: a partir del 06 de marzo del presente, asumí una responsabilidades más; al recibir a mi cargo la camioneta doble cabina N° 29 Placas LEI.1526 de la Empresa RIDRENSUR E.P., la misma que en la actualidad se la utiliza para movilizarme a cumplir las diferentes actividades de Operación y Mantenimiento de los sistemas de riego de la zona 2 (Zapotillo, Macará, Celica y Puyango). El día viernes 23 del presente, el sistema del aire acondicionado dejó de funcionar; luego de proceder a verificar dicho daño se llegó a determinar que existe una cañería de aluminio que ha sufrido un deterioro; motivo por el cual solicito a su autoridad se digne autorizar a quien corresponda se realice el arreglo pertinente.

Particular que comunico para los fines pertinentes.

Atentamente,

Ing. Fredy Sánchez.
TECNICO O&M ZONA 2
RIDRENSUR EP

VISTO BUENO

Ing. Angel Collahuazo
GERENTE DE OYM
RIDRENSUR E.P

RECEPCIÓN DE DOCUMENTOS
RIDRENSUR EP
Fecha: 15 ABR 2015
Hora: 15:33

CT: 12453

Prefectura LOJA Camino al progreso

RIEGO

MEMORANDO N° 601-REP-GOM-2015

PARA: Ab, Verónica Iñiguez, **RESPONSABLE DE TALENTO HUMANO**
DE: Ing. Joffre Ochoa, **ASISTENTE DE OPERACIÓN Y MANTENIMIENTO**
ASUNTO: Solicito documentación de permisos y acceso al computador
FECHA: 20 de octubre del 2015

En atención a sumilla inserta por la señora Ing, María Yolanda Mora, Gerente General, en el que me solicita presentar de manera Urgente el informe del mes de septiembre en cuanto a los permisos con cargo a vacaciones e informes de movilización, solicito a usted se entregue los documentos de respaldo, así como el acceso al computador donde está el programa del Full Time para ingresar de manera inmediata la información y presentar el informe como se ya que el mismo no fue entregado a su debido tiempo, por las razones presentadas en memorando 567-REP-GOM-2015.

Atentamente,

Ing, Joffre Ochoa Aguirre
ASISTENTE DE OPERACIÓN Y MANTENIMIENTO

Archivo P
CCGG

RECEPCIÓN DE DOCUMENTOS
RIDRENSUR EP
Fecha: 20 OCT 2015
Hora:
F.

20-10-2015
11H20

Prefectura
LOJA
Camino al progreso
RIEGO

MEMORANDO Nº 600-REP-GOM-2015

PARA: *Ing. Edgar Rivas Jaramillo*
GERENTE DE PLANIFICACIÓN RIDRENSUR EP
DE: *Ángel Collahuazo Astudillo*
GERENTE DE OPERACIÓN Y MANTENIMIENTO
ASUNTO: *Requerimientos expuestos en la Mesa de Riego*
FECHA: *20 de octubre de 2015*

Para su conocimiento me permito hacerle llegar los requerimientos de los participantes de los GADs municipales y parroquiales de la Zona 3 en la mesa de trabajo de "Riego y Gestión Ambiental", realizada el 16 de octubre en el salón del municipio de Paltas, durante la socialización del presupuesto participativo de la Prefectura de Loja.

GAD parroquial Yamana

Estudios de viabilidad para la extracción de agua para riego de pozos someros y profundos en las quebradas Papayo, Carriones y sector La Merced.

GAD parroquial Guachanamá

Estudios de viabilidad para la extracción de agua para riego de pozos someros y profundos en la parte baja de la parroquia Guachanamá y Bramaderos.

Revisar los estudios del Valle de Casanga para verificar si las propuestas de riego benefician a la parte baja de Guachanamá.

GAD parroquial Guyquichuma

Realizar los estudios para arreglar los canales existentes en los sectores de Sauce y Cola que captan el agua de la Qda. Guayquichuma. El GAD aportará con USD $ 7000

GAD parroquial Lauro Guerrero

Realizar los estudios para presurizar las redes secundarias del sistema de riego Jatumpamba.

GAD Municipal Chaguarpamba

Establecer convenio Marco RIDRENSUR EP/GAD Chaguarpamba, para apoyar la rehabilitación de los sistemas de riego comunitario del cantón

Atentamente.

Ing. Ángel Collahuazo Astudillo
GERENTE DE OPERACIÓN Y MANTENIMIENTO

20-10-2015
12 h 14"

AC/
CC: Gerencia Operación y Mantenimiento

Prefectura
LOJA
Camino al progreso
RIEGO

CT: 13109

MEMORANDO 00595 REP-GOM-2015

PARA: *Ing. María Yolanda Mora.* ***GERENTE GENERAL DE RIDRENSUR.***
DE: *Ing. Santos Armijos. .* ***TECNICO DE O&M.***
ASUNTO: *Solicitud de Técnicos Sociales*
FECHA: *19 de octubre del 2015.*

Por medio del presente me permito acudir a su autoridad muy respetuosamente para solicitarle se disponga a quien corresponda nos colabore con los técnicos sociales de la empresa para intervenir en el Fortalecimiento Organizativo de la Junta General de Usuarios del Sistema de Riego Cochas San Vicente, ya que se ha podido evidenciar una débil Gestión Organizativa, lo que se hace muy necesario orientarlos en aspectos relacionados con el fortalecimiento organizacional.

Seguro de contar con su atención le expreso mis sentimiento de consideración y estima.

Atentamente.

RECEPCION DE DOCUMENTOS
RIDRENSUR EP 19 OCT 2015
Fecha:
Hora:

Ing. Santos Armijos Armijos
TECNICO DE RIDRENSUR EP

Ing. Angel Collahuazo
GERENTE DE OPER & MANT.

Cc: Archivo personal
Ing. José Luis Sánchez Coordinador general
Ing. Julia Jimbo

CT: 13110

Prefectura LOJA Camino al progreso

RIEGO

MEMORANDO Nº 597-REP-GOM-2015

PARA: *Ing. Edgar Rivas Jaramillo*
GERENTE DE PLANIFICACIÓN RIDRENSUR EP
DE: *Ángel Collahuazo Astudillo*
GERENTE DE OPERACIÓN Y MANTENIMIENTO
ASUNTO: *Apoyo de equipo topográfico para Zapotillo*
FECHA: *19 de octubre de 2015*

El informe técnico del Ing. Fredy Sánchez detallado en el memorándum 590-REP-GOM-2015, identifica problemas en la red secundaria 1-29C ubicado en la abscisa 28+785 del canal 3DC-1C del sistema de riego Zapotillo, que beneficia a los sectores de Zapotes y Sahinos. Para solucionar los mismos se recomienda la construcción de un sedimentador a la entrada de la red y un paso elevado sobre el río Alamor.

Con la finalidad de realizar los estudios preliminares de la factibilidad de las obras a implementarse, me permito solicitar el apoyo del equipo topográfico desde el 21 al 23 de octubre, para que realice el levantamiento topográfico del área donde pueda ubicarse el sedimentador, la línea de conducción del paso elevado sobre el río Alamor y el levantamiento de punto referenciales en un sitio de Sahinos que tiene condiciones de suelo y topografía para implementar una represa,

Atentamente.

Ing. Ángel Collahuazo Astudillo
GERENTE DE OPERACIÓN Y MANTENIMIENTO

AC/
CC: Gerencia Operación y Mantenimiento

19-10-2015
16h00

Prefectura
LOJA
Camino al progreso
RIEGO

CT: 13109

MEMORANDO 00595 REP-GOM-2015

PARA: *Ing. María Yolanda Mora.* ***GERENTE GENERAL DE RIDRENSUR.***
DE: *Ing. Santos Armijos. .* ***TECNICO DE O&M.***
ASUNTO: *Solicitud de Técnicos Sociales*
FECHA: *19 de octubre del 2015.*

Por medio del presente me permito acudir a su autoridad muy respetuosamente para solicitarle se disponga a quien corresponda nos colabore con los técnicos sociales de la empresa para intervenir en el Fortalecimiento Organizativo de la Junta General de Usuarios del Sistema de Riego Cochas San Vicente, ya que se ha podido evidenciar una débil Gestión Organizativa, lo que se hace muy necesario orientarlos en aspectos relacionados con el fortalecimiento organizacional. Los días que se ha programado para esta actividad son el 28 y 29 de octubre del presente año.

Seguro de contar con su atención le expreso mis sentimiento de consideración y estima.

Atentamente.

RECEPCIÓN DE DOCUMENTOS
RIDRENSUR EP
Fecha: 16/10
Hora: 10:20
Firma:

Ing. Santos Armijos Armijos
TECNICO DE RIDRENSUR EP

Ing. Angel Collahuazo
GERENTE DE OPER & MANT.

Cc: Archivo personal
Ing. José Luis Sánchez Coordinador general
Ing. Julia Jimbo

CT: 13245

Prefectura
LOJA
Camino al progreso

RIEGO

MEMORANDO No. 593 -REP-GOM-2015

PARA: *ING. MARIA YOLANDA MORA*
GERENTE GENERAL RIDRENSUR E.P.

DE: *ING. FREDY SANCHEZ*
TECNICO O&M ZONA 2

ASUNTO: Solicito Devolución de gastos efectuados en combustible para vehículo N° 29 de la Empresa RIDRENSUR E.P.

FECHA: 21 de octubre del 2015

Me permito informarle y solicitarle lo siguiente: a partir del 06 de marzo del presente, asumí una responsabilidades más; al recibir a mi cargo la camioneta doble cabina N° 29 Placas LEI.1526 de la Empresa RIDRENSUR E.P., la misma que en la actualidad se la utiliza para movilizarme a cumplir las diferentes actividades de operación y mantenimiento de los sistemas de riego de la zona 2 (Zapotillo, Macará, Celica y Puyango. Es así que me permito solicitar a usted se digne autorizar a quien corresponda se me realice la devolución de $15,00 (Quince dólares.) que se ha utilizado para abastecer de combustible al vehículo antes mencionado. Adjunto Factura N° 117-040-000009196 de la estación se servicio PETROCOMERCIAL ZAPOTILLO.

Particular que comunico para los fines pertinentes.

RECEPCIÓN DE DOCUMENTOS
RIDRENSUR EP
Fecha: 21 OCT 2015
Hora: 10:30
F:

Atentamente,

Ing. Fredy Sánchez.
TECNICO O&M ZONA 2
RIDRENSUR EP

VISTO BUENO

Ing. Angel Collahuazo
GERENTE DE OYM
RIDRENSUR E.P

EP PETROECUADOR

RUC: 1768153530001

FACTURA

No. 117-040-000009196

Numero de Autorización:
1910201511302217681535300010308118829

Fecha y Hora de Autorización: 19/10/2015 04:30 PM

AMBIENTE: PRODUCCIÓN

EMISION: EMISION NORMAL

CLAVE DE ACCESO
1610201501176815353000121170400000091961234567814

1610201501176815353000121170400000091961234567814

EMPRESA PUBLICA DE HIDROCARBUROS DEL ECUADOR EP PETROECUADOR
PETROCOMERCIAL ZAPOTILLO

MATRIZ: PICHINCHA/QUITO/ALPALLANA E8-86 Y AV. 6 DE DICIEMBRE

DIR. SUCURSAL: LOJA / ZAPOTILLO

Contribuyente Especial - Resolución No. 2572
Obligado a llevar Contabilidad: SI

Razón Social/Nombres y Apellidos: EMPRESA PUBLICA DE RIEGO Y DRENAJE DEL SUR RIDREN
RUC/CI: 1160049840001
Fecha de Emisión: 16/10/2015
GUIA DE REMISIÓN: Sin guía

Código	Cantidad	Descripción	Detalle Adicional	Precio Unitario	Precio Total
DIESEL PREMIUM	14.462	DIESEL PREMIUM	Unidad de Medida: Galon	0.925893	13.39

Subtotal 12%	13.39
Subtotal 0%	
Subtotal Sin Impuestos	13.39
IVA 12%	1.61
VALOR TOTAL	15.00

Información Adicional

Fecha de la Resolucion 04/06/2010
Sitio de la Facturacion: LOJA / ZAPOTILLO

CT: 13056

Prefectura LOJA Camino al progreso

RIEGO

MEMORANDO No. 592 -REP-GOM-2015

PARA: ING. MARIA YOLANDA MORA
GERENTE GENERAL RIDRENSUR E.P.

DE: ING. FREDY SANCHEZ
TECNICO O&M ZONA 2

ASUNTO: Solicito Devolución de gastos efectuados en combustible para vehículo N° 29 de la Empresa RIDRENSUR E.P.

FECHA: 19 de octubre del 2015

Me permito informarle y solicitarle lo siguiente: a partir del 06 de marzo del presente, asumí una responsabilidades más; al recibir a mi cargo la camioneta doble cabina N° 29 Placas LEI.1526 de la Empresa RIDRENSUR E.P., la misma que en la actualidad se la utiliza para movilizarme a cumplir las diferentes actividades de operación y mantenimiento de los sistemas de riego de la zona 2 (Zapotillo, Macará, Celica y Puyango. Es así que me permito solicitar a usted se digne autorizar a quien corresponda se me realice la devolución de $15,00 (Quince dólares.) que se ha utilizado para abastecer de combustible al vehículo antes mencionado. Adjunto Factura N° 117-040-000007354 de la estación se servicio PETROCOMERCIAL ZAPOTILLO.

Particular que comunico para los fines pertinentes.

Atentamente,

Ing. Fredy Sánchez.
TECNICO O&M ZONA 2
RIDRENSUR EP

VISTO BUENO

Ing. Angel Collahuazo
GERENTE DE OYM
RIDRENSUR E.P

RECEPCIÓN DE DOCUMENTOS
RIDRENSUR EP
Fecha: 19 OCT 2015
Hora: 10h35
F.:

CT- 1505

MEMORANDO No. 592 -REP-GOM-2015

PARA: ING. MARIA YOLANDA MORA
GERENTE GENERAL RIDRENSUR E.P.

DE: ING. FREDY SANCHEZ
TECNICO O&M ZONA 2

ASUNTO: Solicito Devolución de gastos efectuados en combustible para vehículo N° 29 de la Empresa RIDRENSUR E.P.

FECHA: 19 de octubre del 2015

Me permito informarle y solicitarle lo siguiente: a partir del 05 de marzo del presente, asumí una responsabilidades más; al recibir a mi cargo la camioneta doble cabina N° 29 placas LEI 1526 de la Empresa RIDRENSUR E.P., la misma que en la actualidad se la utiliza para movilizarme a cumplir las diferentes actividades de operación y mantenimiento de los sistemas de riego de la zona 2 (Zapotillo, Macará, Celica y Puyango. Es así que me permito solicitar a usted se digne autorizar a quien corresponda se me realice la devolución de $15,00 (Quince dólares.) que se ha utilizado para abastecer de combustible al vehículo antes mencionado. Adjunto Factura N° 117-040-000007354 de la estación de servicio PETROCOMERCIAL ZAPOTILLO.

Particular que comunico para los fines pertinentes.

Atentamente,

VISTO BUENO

Ing. Fredy Sánchez
TECNICO O&M ZONA 2
RIDRENSUR EP

Ing. Angel Collahuazo
GERENTE DE OYM
RIDRENSUR E.P

EP PETROECUADOR

RUC: 1768153530001

FACTURA

No. 117-040-000007354

Numero de Autorización:
1210201522021517681535300010104770912

Fecha y Hora de Autorización: 13/10/2015 03:02 AM

AMBIENTE: PRODUCCIÓN

EMISION: EMISION NORMAL

CLAVE DE ACCESO
1210201501176815353000121170400000073541234567818

1210201501176815353000121170400000073541234567818

EMPRESA PUBLICA DE HIDROCARBUROS DEL ECUADOR EP PETROECUADOR
PETROCOMERCIAL ZAPOTILLO

MATRIZ: PICHINCHA/QUITO/ALPALLANA E8-86 Y AV. 6 DE DICIEMBRE

DIR. SUCURSAL: LOJA / ZAPOTILLO

Contribuyente Especial - Resolución No. 2572
Obligado a llevar Contabilidad: SI

Razón Social/Nombres y Apellidos: EMPRESA PUBLICA DE RIEGO Y DRENAJE DEL SUR RIDREN
Fecha de Emisión: 12/10/2015

RUC/CI: 1160049840001
GUIA DE REMISIÓN: Sin guía

Código	Cantidad	Descripción	Detalle Adicional	Precio Unitario	Precio Total
DIESEL PREMIUM	14.462	DIESEL PREMIUM	Unidad de Medida: Galon	0.925893	13.39

Subtotal 12%	13.39
Subtotal 0%	
Subtotal Sin Impuestos	13.39
IVA 12%	1.61
VALOR TOTAL	15.00

Información Adicional

Fecha de la Resolucion 04/06/2010
Sitio de la Facturacion: LOJA / ZAPOTILLO

Prefectura

LOJA
Camino al progreso

RIEGO

CT: 13055

MEMORANDO No.591-REP-GOM-2015

PARA: *ING. MARIA YOLANDA MORA*
GERENTE GENERAL DE RIDRENSUR EP.

DE: *ING. FREDY SANCHEZ ZAPATA.*
TECNICO O&M ZONA 2

ASUNTO: *Solicitud de insumos de protección.*

FECHA: *Zapotillo, 19 de octubre del 2015*

Ingeniera, como es de su conocimiento la Empresa RIDRENSUR E.P. tiene cuatro (4) canaleros contratados para el Sistema de Riego Zapotillo, los cuales vienen desempeñando sus funciones de operación y mantenimiento y por tal motivo es necesario de que por cuestiones de seguridad posean chalecos reflectivos que permitan ser visualizados fácilmente además de guantes de protección (cuero) para que realicen las tareas de limpieza de rejillas, además botas de caucho; ya que se nos aproxima la estación invernal.

Todo este pedido es con la finalidad de que nuestro personal tenga las respectivas medidas de seguridad en sus actividades diarias; por tal razón solicito a Ud. disponga a quien corresponda se emita la certificación presupuestaria para la adquisición de dichos insumos.

Con la seguridad de que será considerado dicho pedido, me suscribo de usted.

Atentamente.

Ing. Fredy Sánchez Zapata
TÉCNICO O&M, ZONA 2
RIDRENSUR EP

VISTO BUENO

Ing. Angel Collahuazo
GERENTE DE O&M
RIDRENSUR EP

RECEPCIÓN
RIDRENSUR EP DE DOCUMENTOS
Fecha: 19 OCT 2015
Hora: 08h31
F.:

Prefectura
LOJA
Camino al progreso

RIEGO

MEMORANDO No.591-REP-GOM-2015

PARA: *ING. MARIA YOLANDA MORA*
GERENTE GENERAL DE RIDRENSUR EP.

DE: *ING. FREDY SANCHEZ ZAPATA.*
TECNICO O&M ZONA 2

ASUNTO: *Solicitud de insumos de protección.*

FECHA: *Zapotillo, 19 de octubre del 2015*

Ingeniera, como es de su conocimiento la Empresa RIDRENSUR E.P. tiene cuatro (4) canaleros contratados para el Sistema de Riego Zapotillo, los cuales vienen desempeñando sus funciones de operación y mantenimiento y por tal motivo es necesario de que por cuestiones de seguridad posean chalecos reflectivos que permitan ser visualizados fácilmente además de guantes de protección (cuero) para que realicen las tareas de limpieza de rejillas, además botas de caucho; ya que se nos aproxima la estación invernal.

Todo este pedido es con la finalidad de que nuestro personal tenga las respectivas medidas de seguridad en sus actividades diarias; por tal razón solicito a Ud. disponga a quien corresponda se emita la certificación presupuestaria para la adquisición de dichos insumos.

Con la seguridad de que será considerado dicho pedido, me suscribo de usted.

Atentamente.

Ing. Fredy Sánchez Zapata
TÉCNICO O&M, ZONA 2
RIDRENSUR EP

VISTO BUENO

Ing. Angel Collahuazo
GERENTE DE O&M
RIDRENSUR EP

ARCHIVO Y CONTROL DE TRÁMITES

FECHA: 2015-09-22 11:47:00

AÑO:2015

PROCEDENCIA: Sr. Franklin Correa Jiménez

TIPO : externo

TRAMITE Nº **11761** **CODIGO:** **19**

LUGAR: Pdte del a Junta General de Usuarios del Sistema de Riego Zapotillo

DETALLE: solicita se implemente un paso elevado sobre el río Alamor

De :	Doc. Nº	# Hojas	Enviado a	Para	Fecha	Firma
Miguel Yaruquí	OF 101	1 hoja	SECRETARIO GENERAL	7	2015-09-22 11:47:00	
S.G			R.		29 SEP 2015	Jomar 11h13
GG	Sueb	1 exp	[illegible]	-21-	02-10-2015	[illegible]

Nota: Una vez finalizado el trámite se debe remitir el documento original y sus anexos para custodia de Archivo Central.

[Imprimir] - [Regresar]

Prefectura
LOJA
Camino al progreso
RIEGO

MEMORANDO No.590-REP-GOM-2015

PARA: *ING. MARIA YOLANDA MORA*
GERENTE GENERAL DE RIDRENSUR EP.

DE: *ING. FREDY SANCHEZ ZAPATA.*
TECNICO O&M ZONA 2

ASUNTO: *Informe de Inspección Técnica de la Red 1-29C- sectores Zapotes y Sahinos del Sistema de Riego Zapotillo.*

FECHA: *Zapotillo, 19 de octubre del 2015*

TRAMITE: *11761*

Ingeniera, en respuesta a sumilla inserta en Oficio N° 101-JGUSRZ 2015, de fecha 05 de octubre del 2015 debo informar lo siguiente:

En base a inspección técnica efectuada en la red secundaria 1-29 C ubicado en la abscisa 28+785,93 del canal 3DC-1C que irriga las áreas del sector Zapotes y Sahinos del Sistema de Riego Zapotillo;

ANALISIS DE LA INFORMACION BASICA.

La red 1-29C del Sistema de Riego Zapotillo, inicia en la abscisa 28+785,93 la cual posee un caudal de ingreso de 237 l/s para irrigar aproximadamente 237 Has, considerando el caudal característico de un litro por segundo y por hectárea, como fue diseñado el sistema de riego Zapotillo; pero sin embargo es una de las redes que más inconvenientes ha presentado. A continuación el esquema de distribución de la red 29 C.

INICIO DE LA RED SECTOR ZAPOTES

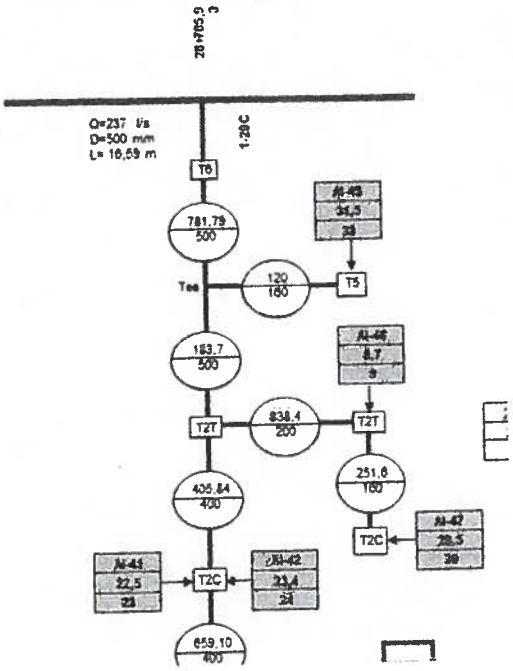

CONTINUACION Y FINAL RED SECTOR SAHINOS

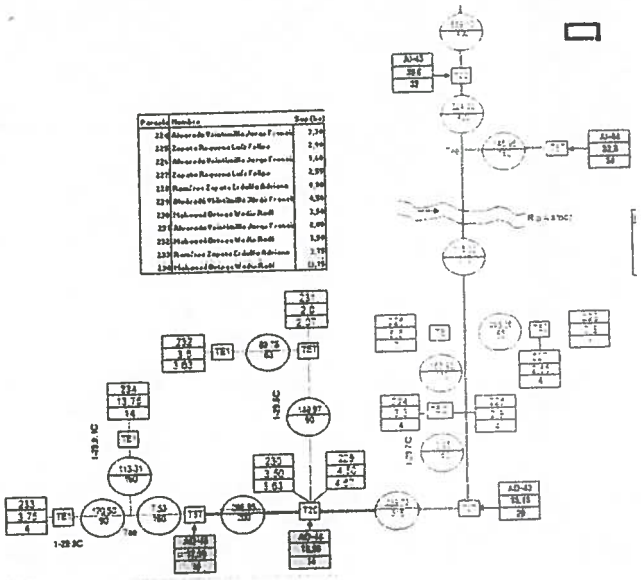

RECEPCION DE DOCUMENTOS
RIDRENSUR EP
Fecha: 20 OCT. 2015
Hora: 08h35
Firma:

La red secundaria 1-29C es muy propensa al constante taponamiento, esto por encontrarse en una zona donde el canal dispone de una velocidad muy baja y se produce una notable sedimentación con materiales sólidos tales como arenas y limos, tal como se puede observar en las fotografías el material que se ha ido desalojando del interior y depositado en la plataforma del canal.

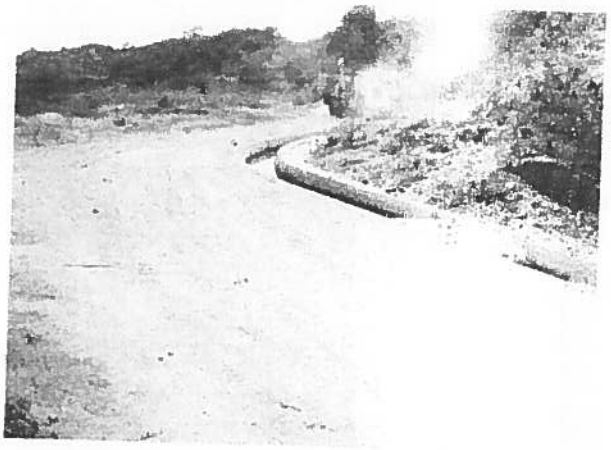

Este constante taponamiento de la red hace que se tenga que realizar actividades de purgado más frecuentes, trabajo que tarda aproximadamente una semana por contar con una red que tiene 4106m (con diámetros desde 500 hasta 200mm) desde su inicio en el canal hasta su final en la zona de Sahinos, tal como se observa el material extraído en las figuras:

Al realizar constantemente el trabajo de purgado perjudica al normal funcionamiento del sistema de riego, al no contar con agua para el riego durante todo este tiempo que dure la actividad de limpieza.

Otro de los aspectos que afecta hidráulicamente a la red, es la permanencia de aire una vez que se produce el vaciado, y luego al reanudar el servicio por lo que se tiene que esperar un día para que la tubería empiece a trabajar normalmente cuando ya ha desalojado todo el aire. Situación que ocasiona pérdidas de tiempo para que el agua llegue al a la zona de riego, principalmente a la zona de Sahinos.

En esta red con el ánimo de mejorar su funcionalidad, en el mes de diciembre del 2014, se procedido a la Instalación de una válvula de aire y una válvula de purga., la cual si mejoro en algo dicha red. **(Ver anexos)**

Además en la Época invernal en el mes de marzo del 2015 en esta red, se produjo el volcamiento de una caja de purgado antes de cruzar el rio Alamor (Puyango), y una longitud de 18 m (tres tubosPVC de 315 mm diámetro), el cual luego de que el caudal del rio Alamor disminuyera, se procedió a restaurar el servicio de agua para la zona Sahinos.

A continuación se puede observar las fotografías del sector; en donde se podría realizar la implementación de un paso elevado para brindarles el servicio continuo de agua a dicho sector cuya superficie de área regable es de 46,15 ha. Según el esquema hidráulico de distribución de la red 2C. y favorecen a cuatro familias cuyos usuarios responden a los nombres de: Alvarado Veintimilla Jorge Francisco (15,4 ha regables) , Mahauad Ortega Wadie Raúl (20,75 ha. regables), Ramírez Zapata Erdulfo Adriano(4,55 ha. regables) y Zapata Requena Luís Felipe (5,45 ha. regables); áreas regables que están dentro de los módulos: AD43, AD44 Y AD45.

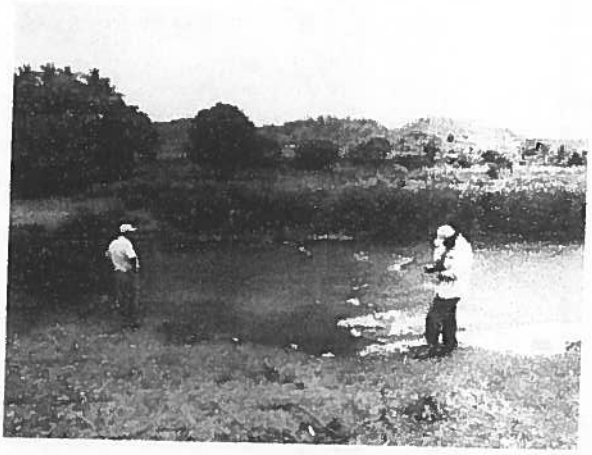

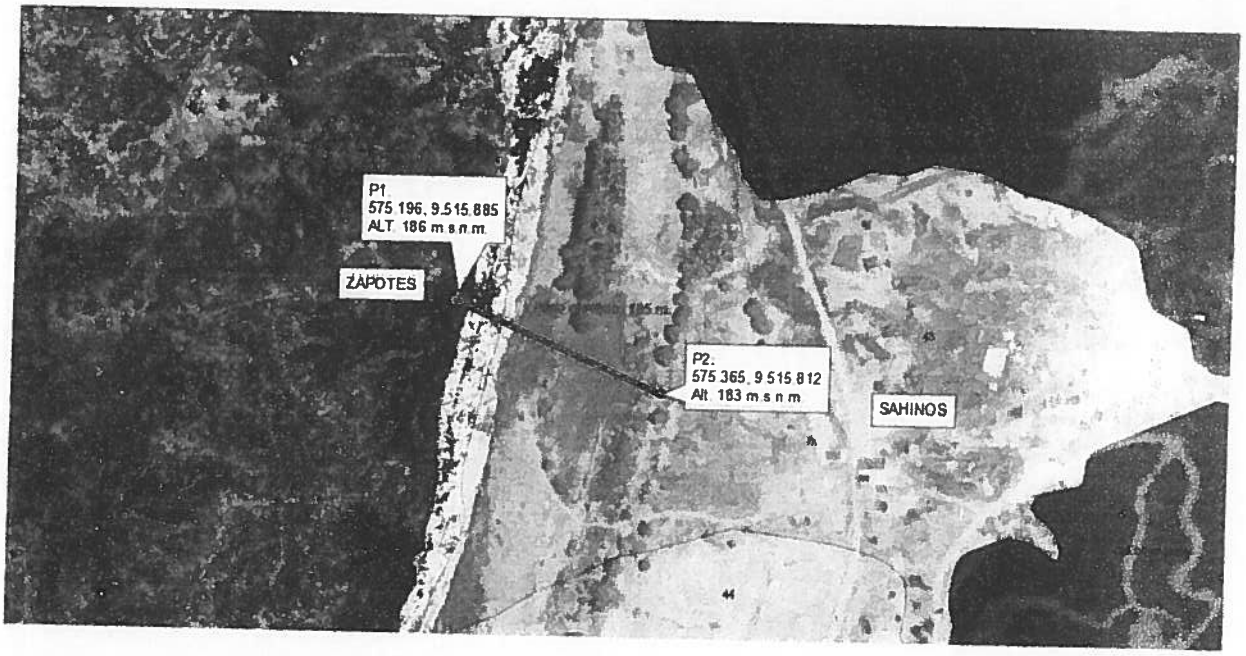

Prefectura

LOJA

Camino al progreso

RIEGO

ANEXOS.

MATERIALES PARA INSTALAR VALVULA DE AIRE EN LA RED 1-29 C SECTOR ZAPOTES

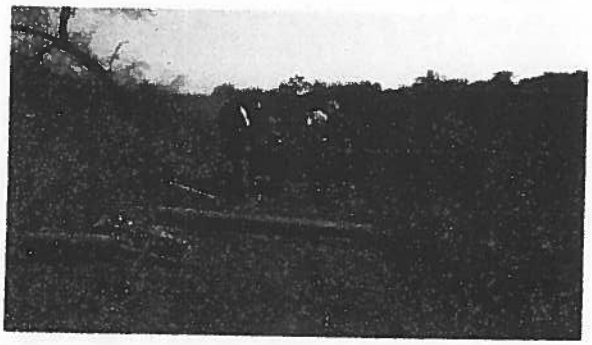

Prefectura

LOJA

Camino al progreso

RIEGO

MATERIALES PARA INSTALAR VALVULA DE PURGA EN LA RED SECUNDARIA 1-29 C SECTOR ZAPOTES

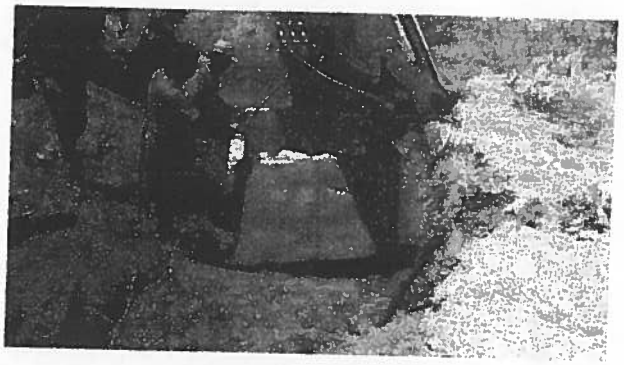

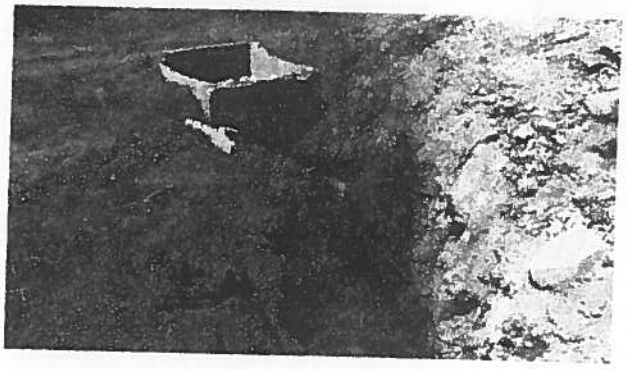

Prefectura

LOJA

Camino al progreso

RIEGO

ANALISIS TECNICO

Una vez realizado el análisis correspondiente de toda la problemática de la red, me permito exponer las posibles acciones a implementar para mejorar el funcionamiento de dicha red.

1. Mantener el purgado constante en dicha red; con el apoyo de los señores canaleros del sistema de riego Zapotillo, esto con la finalidad de evitar el taponamiento de la red.

2. Diseño e implementación de un sedimentador con compuerta de lavado, justo a la entrada de la red 1-29C, (Tipo como el existente en la entrada del sifón Limones) esto con la finalidad de darle un tratamiento especial a esta red por tratarse de 4106m con diámetros de tubería PVC desde 500 hasta 200mm, desde su inicio en el canal hasta su final en la zona de Sahinos.

3. Implementación de un paso elevado sobre el rio Alamor ubicado entre las coordenadas : P1: 575196- 9515885 altitud: 186m.s.n.m, y el P2. 575365-9515812 altitud 183 m.s.n.m. cuya luz del paso elevado seria de 84 m. aprox. Con diámetro de tubería de PVC. 315 mm y 1,25 MPa

Es todo en cuanto puedo informar y sugerir al respecto, así como solicitar el apoyo del equipo topográfico para que realicen el levantamiento respectivo en el lugar y al Departamento de Gerencia Técnica de nuestra Institución para el diseño y calculo estructural del sedimentador y paso elevado; así como la valoración de costos para solicitar a quien corresponda la Certificación Presupuestaria.

Es todo cuanto puedo informar para los fines legales respectivos.

Atentamente.

VISTO BUENO

Ing. Fredy Sánchez Zapata
TÉCNICO O&M, ZONA 2
RIDRENSUR EP

Ing. Angel Collahuazo
GERENTE DE O&M
RIDRENSUR EP

JUNTA DE RIEGO DEL SISTEMA ZAPOTILLO
ACUERDO MINISTERIAL 084

Zapotillo, 15 de septiembre de 2015 Nº T: 11761
Oficio No 101-JGUSRZ 2015

Ingeniero
Rafael Dávila Agüez
PREFECTO PROVINCIAL DE LOJA
Loja.-

ARCHIVO GENERAL
FECHA 22 SEP 2015
HORA 15:30

De mi especial consideración:

A nombre de la Junta de Riego del Sistema Zapotillo, me es grato expresar a usted, un atento y cordial saludo, deseándole éxitos en el desempeño de sus delicadas funciones.

Con esta oportunidad estimado señor Prefecto me permito informarle que por razones presumiblemente de orden técnico, el Ramal 29 que distribuye el agua de riego para un significativo grupo de usuarios de las localidades de Zapotes y Zahinos de la parroquia Limones permanentemente se ven afectados por el desabastecimiento del líquido elemental del cual dependen para hacer producir sus fincas.

Otro de los aspectos importantes que debo informarle, es sobre el problema causado en el paso sub fluvial de la referida red, por la creciente del rio Alamor en el invierno pasado que dejó sin posibilidades de riego a los usuarios por un lapso de cuatro meses aproximadamente.

Con estos antecedentes ante la proximidad del **Fenómeno El Niño**, me permito solicitar a usted, se digne considerar la posibilidad de implementar un paso elevado sobre el rio Alamor con la finalidad de garantizar la conducción del agua para la zona de Zahinos.

Esperando una respuesta favorable a esta petición, me suscribo de usted.

Atentamente

JUNTA GENERAL DE REGANTES
CANAL DE RIEGO ZAPOTILLO
PRESIDENCIA

Franklin Omar Correa Jiménez
PRESIDENTE DE LA JUNTA GENERAL DE USUARIOS
DEL SISTEMA DE RIEGO ZAPOTILLO

Dr. Zenson
PARA SU CONOCIMIENTO
28-09-2015

Ing. Freddy Sanchez
Inspecciones e informes
05-oct-2015

G. Operación y Mant.
Informe.
02-oct-2015
10:00

Email: sisriegozapotillo@hotmail. com Telf: 2647-784

Prefectura
LOJA
Camino al progreso
RIEGO

MEMORANDO N° 589-REP-GOM-2015

PARA Ab, Verónica Iñiguez
RESPONSABLE DE TALENTO HUMANO
DE: Ing. Joffre Ochoa
ASISTENTE DE GERENTE DE OPERACIÓN Y MANTENIMIENTO
ASUNTO: Justificativo del día 14 de octubre del 2015
FECHA: 16 de octubre del 2015

En atención a memorando N° 1039-REP-TH-2015, de fecha 15 de octubre del 2015, suscrito por la usted, me permito informar que por disposición de la Señora, Ing, María Yolanda Mora, Gerente General, participamos de la Capacitación de Compras Públicas que fue en el horario de 9h00 a 15h00 en el salón de la prefectura.

Se adjunta copia del permiso del día 14 de octubre 2015

Particular que comunico de para los fines pertinentes

Atentamente,

Ing, Joffre Ochoa Aguirre
ASISTENTE OPERACIÓN Y MANTENIMIENTO

19-10-2015
08H09

GPL GOBIERNO PROVINCIAL DE LOJA

RIDRENSUR EP

www.gpl.gob.ec

EMPRESA PÚBLICA DE RIEGO Y DRENAJE DEL SUR EP

GPL

GOBIERNO PROVINCIAL DE LOJA

¡Juntos hacemos más!

RIDRENSUR EP

UNIDAD DE TALENTO HUMANO

PERMISO OCASIONAL Fecha: 14-12-2015 **Nº** 000009723

Departamento o Sección: RIDRENSUR E.P.

Nombre del Servidor: Maria Teresa Torres Padilla Rodriguez Jofre Ochoa

Asunto: Personal [ ] Institución [X] Enfermedad [ ]

Tiempo: Horas [ ] Minutos [ ]

Salida 07h15 13h00 | **Entrada** 12h50 14h00 SIGUE CON

VTO. BNO. U.A.T.H.: _____ **VTO. BNO. U.A.T.H.:** _____

_____ **SERVIDOR** _____ **AUT. JEFE INMEDIATO**

Prefectura
LOJA
Camino al progreso

UNIDAD DE TALENTO HUMANO
PREFECTURA DE RIEGO

MEMORANDO CIR. NRO. 1039-REP-TH-2015

PARA : ***OCHOA AGUIRRE JOFFRE***
DE : *Abg. Verónica Iñiguez O.,* ***RESPONSABLE DE TALENTO HUMANO***
ASUNTO : ***SOLICITUD DE JUSTIFICACIÓN***
FECHA : *15 de octubre del 2015*

Por medio del presente, me permito comunicarle que el día miércoles 14 de octubre del 2015 aproximadamente a las 11h30, la Unidad de Talento Humano, realizó un control flash a todo el personal de permanencia en el lugar de trabajo; por lo que me permito disponer a usted, que en el término de 24 horas presente la justificación de su ausencia; caso contrario se asignarán las sanciones de conformidad a la ley y Reglamento Interno de la Empresa.

Se recuerda que todo escrito deberá contener el Visto Bueno del Jefe Inmediato.

Atentamente,

Abg. Verónica Iñiguez Ochoa
RESPONSABLE DE TALENTO HUMANO

RIDRENSUR
EMPRESA PÚBLICA DE RIEGO Y DESARROLLO
TALENTO HUMANO

Elaborado por:	*Ab. Verónica Iñiguez O.*	

Archivo RRHH

16H12
15/10/15.

Prefectura LOJA Camino al progreso RIEGO

CT:12717

MEMORANDO 0587 REP-GOM-2015

PARA: *Ing. María Yolanda Mora*
GERENTE GENERAL RIDRENSUR.
DE: *Ing. Manuel Carrión Jiménez.*
TECNICO O & M RIDRENSUR EP.
ASUNTO: *Respuesta a oficio del sistema de riego Limas - Conduriaco.*
FECHA: *16 de octubre del 2015.*

Por medio del presente, con un atento saludo, y en respuesta al oficio del sistema de riego Limas – Conduriaco, con la sumilla del Gerente de Operación y Mantenimiento del trámite N°. 12717, me permito informar lo siguiente:

Desde el mes de febrero del presente, me incorporé como técnico de operación y mantenimiento, entre los sistemas de riego estatales a mí cargo están: Limas- Conduriaco, Jorupe- Cangochara, Chiriyacu- Lucero, Chucchucchir, Paquizhapa, Santiago, Vilcabamba. Además se apoya en diferentes actividades que requiere la empresa (inspecciones, levantamientos topográficos, evaluaciones, informes, administrador de convenios, etc.).

Entre las principales actividades realizadas en el sistema de riego Limas-Conduriaco, conjuntamente con la directiva y junta de usuarios se detallan:

- *Recorrido y evaluación de infraestructura, se determinaron algunas necesidades y se subieron los procesos para realizar mejoras por contrataciones o convenio. (Anexo fotográfico 1).*
- *Inventario y verificación de materiales, la junta de usuarios contaba con algunos materiales y bienes que no se encontraban registrados, para lo cual por medio de actas se verifico y constato. (Anexo fotográfico 2).*
- *Levantamiento y desalojo de ármicos, excavaciones y rellenos para nivelaciones, colocación de tubería 500mm tramo de 75m sector agua azul; por la época invernal y por deslizamientos del terreno este tramo de la conducción principal había colapsado, se organizó y realizó los trabajos con la directiva; la empresa aporto con mano de obra, materiales (15 tubos 540mm), maquinaria (retroexcavadora y volqueta). (Anexo fotográfico 3).*
- *Desalojos de material en canal principal y adecuación de plataforma, por la época invernal y por construcción de la vía a la parroquia 27 de abril se acumuló material en el canal principal, se organizó y realizó los trabajos con la directiva; la empresa aporto con mano de obra y maquinaria (retroexcavadora y volqueta). Además se gestionó conjuntamente con la directiva a la constructora de la vía el apoyo en el desalojo del material. (Anexo fotográfico 4).*
- *Reparación y rehabilitación de siete compuertas, desalojo y demolición de piedras del canal principal, conjuntamente con la directiva se organizó y realizó los trabajos. La empresa apoyo con equipos (generador y rotomartillo). (Anexo fotográfico 5).*
- *Reunión a asambleas con la directiva junta general de usuarios, se definen actividades, requerimientos. (Anexo fotográfico 6).*

RECEPCIÓN DE DOCUMENTOS RIDRENSUR EP
Fecha: 16/10/15
Hora: 11h15
F.: yom2

Prefectura
LOJA
Camino al progreso
RIEGO

Desde el inicio de mis actividades en el sistema de riego siempre existió la disponibilidad a la demanda de los diferentes requerimientos y está a disposición del directorio el canalero que la empresa les proporciona. Para el mes de septiembre al canalero se le terminó el contrato, la directiva sugirió por oficio a la gerente de la empresa la contratación del canalero que ellos creyeron conveniente pero por parte de la empresa se contrató otra persona. Por las condiciones climáticas del sector el caudal del canal no abastecía a todos los usuarios por lo que en Asamblea General se aprueba la imposición de turnos de riego, situación que generó un malestar en los miembros de la directiva y no con los usuarios que apoyan los turnos de riego. Los señores de la directiva Polivio Cumbicus, Luis Torres, no están de acuerdo en los turnos de riego son propietarios de terrenos extensos y que mal utilizan el agua a través de riego por gravedad, no quieren tecnificar las áreas de riego como lo hacen los demás usuarios y siempre quieren tener el agua disponible todo el tiempo creando inequidad en la distribución del agua en el sistema.

Por lo acontecido la actual directiva presenta su renuncia, y de forma verbal por algunos usuarios me invitan a la elección de la nueva directiva para el viernes 30 de octubre del presente, con la presencia de algunos funcionarios de SENAGUA, particular que pongo a su conocimiento.

Atentamente.

Ing. Manuel Carrión Jiménez
TECNICO DE RIDRENSUR EP

VISTO BUENO

Ing. Ángel Collahuazo
GERENTE DE OPER & MANT.

ANEXO FOTOGRAFICO

Anexo fotográfico 1

Anexo fotográfico 2

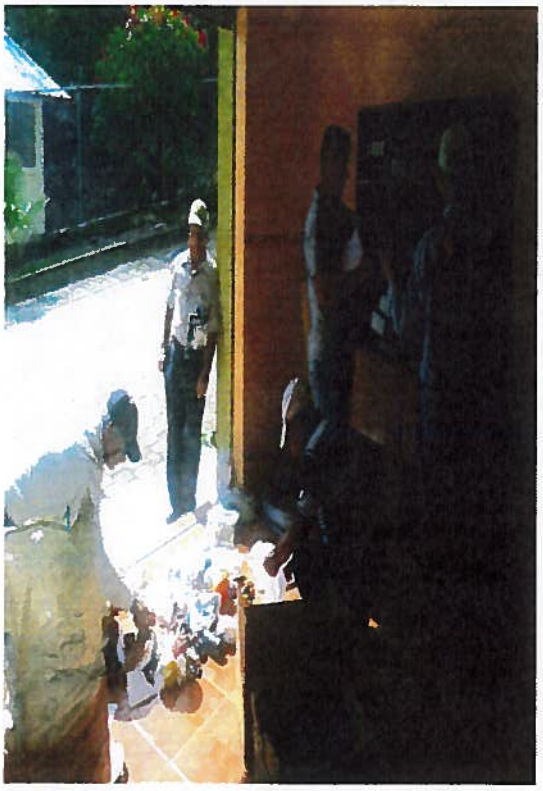

Anexo fotográfico 3

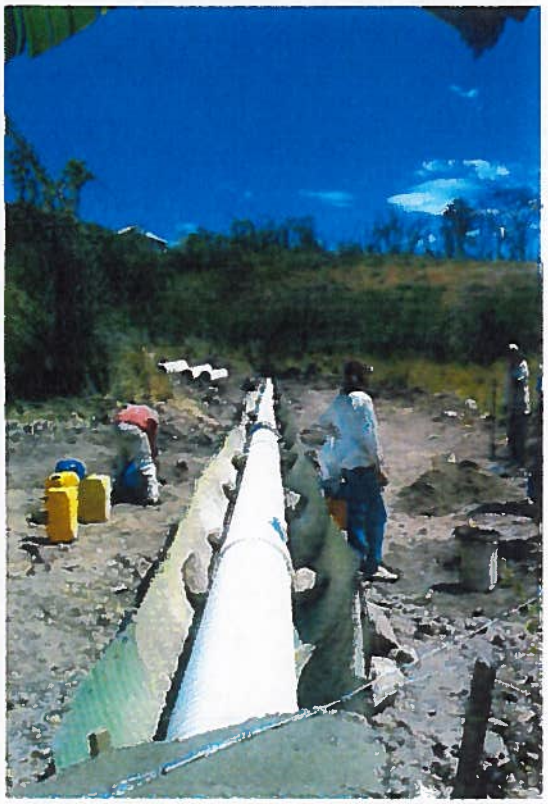

Anexo fotográfico 4

Anexo fotográfico 5

Anexo fotográfico 6

12717

JUNTA DE REGANTES DEL CANAL DE RIEGO "LIMAS CONDURIACO"

Parroquia veintisiete de Abril Cantón Espíndola.

SRA ING: MARIA YOLANDA MORA CASTRO.

GERENTE GENERAL DE RIDRENSUR EP.

Su despacho.

De mis consideraciones:

Las personas que al pie firmamos este documento somos integrantes de la directiva del Canal de Riego "limas Conduriaco " de la Parroquia Veintisiete de Abril- la Naranja , nos dirigimos a su persona para saludarle y desearle éxitos en sus actividades diarias a usted encomendadas y a la vez informarle lo siguiente :

Que hemos tomado la decisión de presentar irrevocablemente la renuncia el, sr Presidente:

Polivio Cumbicus , el sr Vicepresidente Lautaro Serrano, el sr Secretario Benigno Cumbicus y el Tesorero sr Luis Torres a la asamblea General de usuarios en la sesión del día 7 de Octubre del presente, por los motivos que a continuación detallamos.

Los problemas que se dan en nuestra Junta de regantes son por la falta de colaboración especialmente por parte del sr Canalero que se manifiesta que recibe órdenes solo del Ing. Manuel Carrión no tiene por qué informar a los directivos , además el sr Ing muy pocas veces nos visita casi nada, no se toma en cuenta la directiva de regantes como por ejemplo se ha hecho un estudio por parte del Magap para incrementar el riego presurizado para algunos socios de la organización, nunca tuvo conocimiento la directiva jamás se informó del proyecto lo que ocasiono malestar entre los usuarios debido a que se quedó sin ser tomados en cuenta la mayoría de socios que no cuentan con riego por aspersión .

A – El sr presidente presenta su renuncia por estar delicado de salud y tener que hacerse un chequeo general para bien estar de su persona y no poder cumplir a cabalidad con sus funciones.

B—El sr Secretario por habérsele presentado problemas en su trabajo lo que ha sido objeto de varias multas por no cumplir con su horario de trabajo.

C—Otro de los motivos es que no hay la colaboración de los srs usuarios y no poder llegar acuerdos para tomar decisiones y si se las toma en la siguiente sesión no cumplen con lo acordado llegando a causar un caos entre los usuarios y de esa manera no hay el respeto para la Directiva que incluso han llegado a ser agredidos verbalmente lo que está ocasionando la división e incluso la desaparición de la organización, por lo antes expuesto es nuestro deber darle a conocer de los diferentes problemas que se están dando en nuestra organización

Ing Manuel Carrión
Informe
604
15/10/2015

G. Operación y Mant.
G. Planificación.
A conocimiento e Informe.
13-Oct-2015

RECEPCIÓN DE DOCUMENTOS
RIDRENSUR
Fecha 12-10-2015
Hora 12:56

ATENTAMENTE

Sr Polivio Cumbicus

3025656-0997090805

Jaragua Sarcomi

Sr Benigno Cumbicus

Sr Lautaro Serrano

Sr Luis Torres

JUNTA DE AGUA DE RIEGO
LIMAS CONDURIACO
PRESIDENCIA

SR; POLIVIO CUMBICUS

SR, BENIGNO CUMBICUS

SR, LAUTARO SERRANO

SR, LUIS TORRES

Prefectura LOJA Camino al progreso

RIEGO

CT: 12728

MEMORANDO N° 586-REP-GOM-2015

PARA Ing. María Yolanda Mora
GERENTE GENERAL DE RIDRENSUR E.P

DE: Ing. Ángel Collahuazo
GERENTE DE OPERACIÓN Y MANTENIMIENTO

ASUNTO: Solicitando movilización para técnicos en la semana del 19 octubre al 23 octubre del 2015

FECHA: 12 de octubre del 2015

Por medio del presente me permito solicitarle a usted se digne autorizar la disposición de vehículos para las comisiones que se detallan a continuación:

Ing. Santos Armijos: (camioneta por asignar)

- ***20 al 23 octubre del presente:*** *Labores de operación y mantenimiento SR La Papaya, cantón Saraguro.*

20 al 23 octubre del presente: *Apoyo logístico proyecto Cochas San Vicente.* ***(Camioneta por asignar).***

Ing. Hernán Armijos: (camioneta 106 asignada)

- ***21 octubre del presente:*** *Labores de operación y mantenimiento del Sistema de riego: La Palmira.*
- ***22 octubre del presente:*** *Labores de operación y mantenimiento del Sistema de riego: Campana Malacatos. Cantón Loja.*
- ***23 octubre del presente:*** *Labores de operación y mantenimiento del Sistema de riego: Campana Malacatos. Cantón Loja.*

Ing. Manuel Carrión (camioneta 101 asignada)

- ***20 octubre del presente:*** *Trabajos de convenio colegio Chuquiribamba, cantón Loja*
- ***21-22 octubre del presente:*** *Actividades de operación y mantenimiento SR el Ingenio-Chiriacu-Lucero. Espindola-Calvas*

.

Retroexcavadora:

- ***19 octubre al 23 octubre del presente:*** *Trabajos de limpieza en el sistema de riego Zapotillo.*

Volqueta:

- ***19 octubre del presente:*** *Trabajos de limpieza en el sistema de riego Zapotillo.*
- ***20 octubre del presente:*** *traslado de cemento al SR La papaya*
- ***21 octubre al 23 de octubre del presente:*** *Trabajos de limpieza en el sistema de riego Zapotillo.*

Particular que informo para que se dé la autorización pertinente.

Atentamente,

Ing. Ángel Collahuazo
GERENTE DE OPERACIÓN Y MANTENIMIENTO.
MC/AC
Archivo

RECEPCIÓN DE DOCUMENTOS
RIDRENSUR E.P.
Fecha: 08 OCT 2015
Hora: 08:44
F.:

CUADRO 1. CRONOGRAMA DE ACTIVIDADES DE GERENCIA OPERACIÓN Y MANTENIMIENTO SEMANA 19 de OCTUBRE AL 23 DE OCTUBRE 2015

OPERACIÓN Y MANTENIMIENTO		LUNES 19 DE OCTUBRE 2015	MARTES 20 DE OCTUBRE 2015	MIERCOLES 21 DE OCTUBRE 2015	JUEVES 22 DE OCTUBRE 2015	JUEVES 23 DE OCTUBRE 2015
Ing. Angel Collahuazo	Actividad:	Elaboracion de informes	Elaboracion de informes	Elaboracion de informes	Elaboracion de informes	Elaboracion de informes
	Lugar:	oficina	oficina	oficina	oficina	oficina
Ing. Hernán Armijos	Actividad:	Elaboracion de informes	Elaboracion de informes	Actividades de Operación y mantenimiento SR la palmira	Actividades de Operación y mantenimiento SR malacatos	Actividades de Operación y mantenimiento SR malacatos
	Lugar:	oficina	oficina	Quinara	Malactos	Malactos
Ing. Santos Armijos	Actividad:		Apoyo logisto proyecto de riego cochas san vicente	Apoyo logisto proyecto de riego cochas san vicente	Apoyo logisto proyecto de riego cochas san vicente	Apoyo logisto proyecto de riego cochas san vicente
	Lugar:		Paltas	Paltas	Paltas	Paltas
Ing. Santos Armijos	Actividad:	Elaboracion de informes	Actividades de Operación y mantenimiento y aforo de canales SR La Papaya	Actividades de Operación y mantenimiento y aforo de canales SR La Papaya	Actividades de Operación y mantenimiento y aforo de canales SR La Papaya	Actividades de Operación y mantenimiento y aforo de canales SR La Papaya
	Lugar:	oficina	Saraguro	Saraguro	Saraguro	Saraguro
Ing. Manuel Carrión	Actividad:	Elaboracion de informes	Trabajos de convenio colegio chuquiribamba	Actividades de Operación y mantenimiento de canales SR Limas Conduriacu	Talleres de de Operación y mantenimiento de canales SR El Ingenio y Chiriacu-Lucero	Actividades de Operación y mantenimiento de canales SR Santiago
	Lugar:	oficina	Chuquiribamba	Espindola	Espindola-Calvas	Loja
Sr. Ramiro Merizalde (Retroexcavadora)	Actividad:	limpieza del canal del sistema de riego zapotillo	limpieza del canal del sistema de riego zapotillo	limpieza del canal del sistema de riego zapotillo	limpieza del canal del sistema de riego zapotillo	limpieza del canal del sistema de riego zapotillo
	Lugar:	Zapotillo	Zapotillo	Zapotillo	Zapotillo	Zapotillo
Sr. Benito Gonzaga (Volqueta)	Actividad:	limpieza del canal del sistema de riego zapotillo	Traslado de cemento al SR La Papaya	limpieza del canal del sistema de riego zapotillo	limpieza del canal del sistema de riego zapotillo	limpieza del canal del sistema de riego zapotillo
	Lugar:	Zapotillo	Saraguro	Zapotillo	Zapotillo	Zapotillo

Ing. Angel Collahuazo
GERENTE DE OPERACIÓN Y MANTENIMIENTO

Prefectura LOJA Camino al progreso RIEGO

CT: 11991

MEMORANDO 0585 REP-GOM-2015

PARA: *Ing. Randon Ortiz.*
GERENTE TECNICO RIDRENSUR.
DE: *Ing. Manuel Carrión Jiménez.*
TECNICO O & M RIDRENSUR EP.
ASUNTO: *Informe de Inspección, sistema de riego Buena Vista – Ingapirca.*
FECHA: *15 de octubre del 2015.*

Por medio del presente, con un atento saludo, y en respuesta al oficio del sistema de riego Buena Vista - Ingapirca de los Srs. Aladino Guamán y Celso Veliz, con la sumilla del Gerente de Operación y Mantenimiento del trámite N°. 11991, me permito informar de la inspección realizada en el barrio Cera perteneciente, parroquia Taquil, cantón Loja.

1. Introducción.

La Prefectura de Loja a través de la Empresa de Riego y Drenaje del Sur (RIDRENSUR E.P), en su afán y como una política institucional es el fortalecer el desarrollo agro-socio económico de los sectores productivos de la provincia, brindando el apoyo necesario para la ejecución de estudios y construcción de sistemas de riego, procurando de esta manera incrementar la productividad agrícola y pecuaria que mejore la calidad de vida de los habitantes de nuestra provincia, garantizando el mejoramiento de prácticas de soberanía alimentaria y buen vivir, con la atención a la operación y mantenimiento de los sistemas de riego.

2. Ubicación.

La inspección del tramo de conducción por acequia colapsado del ramal Quillosisa, se la realizó en el barrio Cera, parroquia Taquil.

3. Diagnóstico.

Este sector es una zona netamente agrícola, que durante años se ha beneficiado del sistema de riego, que cuenta con 74 usuarios, cubriendo una superficie de 160 ha aproximadamente, el sistema de riego cuenta con cinco ramales, el ramal Quillosisa que abastece a unos 25 usuarios a través de una acequia está colapsada e interrumpida debido a un deslizamiento del terreno por donde pasa, afectando el uso del riego a los usuarios y también al deslizamiento de tierra que afecta a la vía que va a los sectores de Buena Vista e Ingapirca.

4. Informe de la Inspección.

La inspección se la realizó el día 13 de octubre del presente, con la presencia del Sr. Aladino Guamán (presidente junta de riego). En el recorrido se evidencio el deslizamiento del terreno por donde pasa la acequia (anexo fotográfico); que se detalla a continuación:

RIDRENSUR EP RECIBIDO 15 OCT 2015 GERENCIA TÉCNICA Hora: Firma: 11H35" 15-10-2015

Prefectura
LOJA
Camino al progreso
RIEGO

- *Coordenadas de inicio de deslizamiento: X= 687533; Y= 9566423*
- *Coordenadas de fin de deslizamiento: X= 687537; Y= 9566399*
- *Longitud del tramo: 27m*

Los usuarios de forma temporal habían colocado tubería de desagüe de 200mm (tubería prestada del GAD parroquial), pero nuevamente había colapsado y destruido la tubería debido a que en este mismo tramo de conducción seguían los deslizamientos que además afecta a la vía que conduce a los sectores Buena Vista e Ingapirca. Inspeccionado el lugar se propone la colocación de Tubería en otro tramo, tubería PVC presión Unión Z (6m), diámetro 200mm. En el tramo que se detalla a continuación:

- *Coordenadas de inicio: X= 687539; Y= 9566427*
- *Coordenadas de fin: X= 687564; Y= 9566362*
- *Longitud del tramo: 60m*
- *Número de tubos necesarios: 10*

Existe la disponibilidad de los usuarios para realizar los trabajos de mano de obra no calificada y por ende la contraparte para realizar la rehabilitación de la conducción a través de convenio. Con estos antecedentes, me permito remitir a la Gerencia Técnica el informe de inspección para que de acuerdo a la disponibilidad del material antes mencionado se realizase el convenio, ya que es de prioridad para la comunidad el arreglo y operatividad del sistema.

5. Conclusiones:

- *La conducción por acequia del ramal Quillosisa, se encuentra colapsada por falla geológica.*

6. Recomendaciones:

- *Considerar la colocación de tubería en este tramo de conducción*

Atentamente.

Ing. Manuel Carrión Jiménez
TECNICO DE RIDRENSUR EP

VISTO BUENO

Ing. Ángel Collahuazo
GERENTE DE OPER & MANT.

Prefectura
LOJA
Camino al progreso
RIEGO

ANEXO FOTOGRAFICO

DESLIZAMIENTO EN CONDUCCION

Sucre entre Josè Antonio Eguiguren y Colòn
telf. 07 2582999
Prefectura de Loja / Riego

Prefectura
LOJA
Camino al progreso
RIEGO

FALLA GEOLÓGICA EN AREAS CIRCUNDANTES

Sucre entre Josè Antonio Eguiguren y Colòn
telf. 07 2582999
Prefectura de Loja / Riego

Prefectura

LOJA

Camino al progreso

RIEGO

CONDUCCION Y AREAS DE RIEGO RAMAL QUILLOSISA

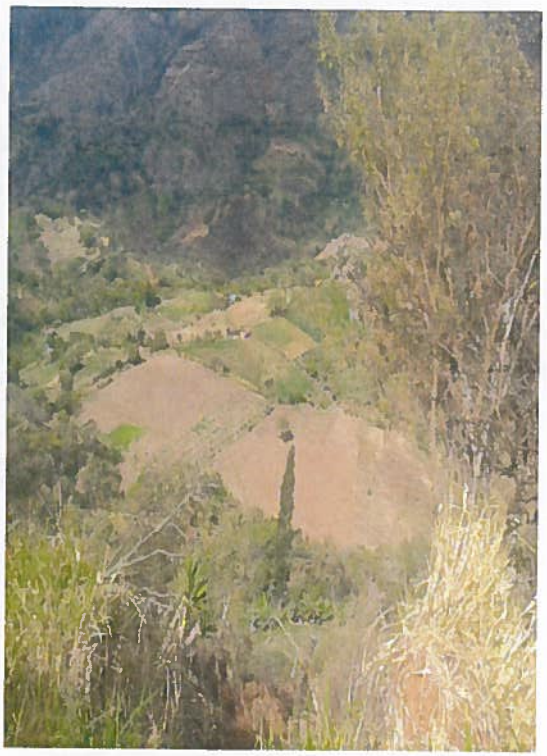

Sucre entre Josè Antonio Eguiguren y Colòn
telf. 07 2582999
Prefectura de Loja / Riego

Prefectura
LOJA
Camino al progreso
RIEGO

MEMORANDO 00618 REP-GOM-2015

PARA: *Ing. María Yolanda Mora.* ***GERENTE GENERAL DE RIDRENSUR.***
DE: *Ing. Santos Armijos.* ***ADMINIST. CONTRATO 605-REP-AJ-2012.***
ASUNTO: *Revisión de Planillas contrato* ***605-REP-AJ-2012***
FECHA: *26 de octubre del 2015.*

Por medio del presente me permito remitir adjunto el informe de revisión por parte de Fiscalización y Administración del contrato 605-REP-AJ-2012. Por lo que se solicita continuar con el trámite correspondiente para pago

Particular que informo para los fines pertinentes.

Atentamente.

RECEPCIÓN DE DOCUMENTOS
RIDRENSUR EP
Fecha:
Hora:
F:

Ing. Santos Armijos Armijos
TECNICO DE RIDRENSUR EP

Cc: Archivo personal

CT: 10606-2015

MEMORANDO N° 622-REP-GOM-2015

PARA Ing. Edgar Rivas Jaramillo
GERENTE DE PLANIFICACION DE RIDRENSUR E.P
PARA Dra. Lilia Espinoza
GERENTE ADMINISTRATIVA FINANCIERA
DE: Ing. Ángel Collahuazo
GERENTE DE OPERACIÓN Y MANTENIMIENTO
ASUNTO: Solicitando Certificaciones
FECHA: 28 de octubre del 2015

Atendiendo sumilla constante en memorando N° 087-REP-CP-2015, en la que se solicita armar un nuevo expediente, con información actualizada para publicar en el portal de Compras Públicas "EL MEJORAMIENTO DE LOS SISTEMAS DE RIEGO PUBLICO TABLON DE SARAGURO, LA PAPAYA, PAQUISHAPA Y CHUCCHUCCHIR DE LA PROVINCIA DE LOJA".

Con la finalidad de reiniciar el proceso de contratación pública, solicito autorice a quien corresponda se ***Anule la Certificación Presupuestaria N° 984*** *y se emita una nueva certificación, así como certificaciones POA y PAC a quien corresponda.*

Particular que comunico para los fines pertinentes.

Atentamente,

Ing. Ángel Collahuazo
GERENTE DE OPERACIÓN Y MANTENIMIENTO.
MC/AC
Archivo
GG.

2015-10-28
12h30

140

Prefectura LOJA Camino al progreso

RIEGO

COMPRAS PÚBLICAS

CT: 10606

MEMORANDO 087-REP-CP-2015

PARA : *Ing. María Yolanda Mora Castro.*
GERENTE GENERAL DE RIDRENSUR E. P.

DE: *Eco. Paulina Rodríguez Castillo*
ANÁLISTA DE COMPRAS PÚBLICAS DE RIDRENSUR E.P.

ASUNTO: *Informe del proceso MCO-REP-002-2015, declarado desierto.*

FECHA: *26 de octubre del 2015*

Comunico a usted, que se ha procedido a declarar desierto el Proceso signado con el código MCO-REP-002-2015 MEJORAMIENTO DE LOS SISTEMAS DE RIEGO PÚBLICO TABLON DE SARAGURO, LA PAPAYA, PAQUISHAPA Y CHUCCHUCCHIR de acuerdo al informe Calificación, de que el oferente no cumplió con las especificaciones del pliego, previa aprobación de su autoridad

Con la finalidad, de que se informe al Área requirente, y se realice el trámite correspondiente.

RECEPCIÓN DOCUMENTOS RIDRENSUR EP Fecha: 12/10/15 Hora: 12:32

Atentamente,

Eco. Paulina Rodríguez Castillo.
ANALISTA DE COMPRAS PÚBLICAS

Visto Bueno,

Dra. Lilia Espinoza Erreiz.
GERENTEADMINNISTRATIVA-FINANCIERA

Cc: Archivo personal

Adjunto: reporte del SOCE.

G. Operación y Mnt.
Coordinar con Compras Públicas para reinicio de procesos.
URGENTE.
27-Oct-2015
16:30

18H00 27/10/15

Sistema Oficial de Contratación Pública

Jueves 22 de Octubre de 2015 | 17:25

RUC: 1160049840001 | **Entidad:** EMPRESA PUBLICA DE RIEGO Y DRENAJE DEL SUR RIDRENSUR E.P. | **Usuario**

Inicio | Datos Generales | Consultar | Entidad Contratante | Administración

>>Información Proceso Contratación

FLUJO DE PROCESO

Aceptación Proveedor | Preguntas, Respuestas y Aclaraciones | En Curso | Calificación de Participantes | **Desierta**

FASE PRECONTRACTUAL | Descripción | Fechas | Productos | Parámetros de Calificación | Respuesta de Aceptación | Archivos

Ver Preguntas y/o Aclaraciones

Descripción del Proceso de Contratación

Entidad:	EMPRESA PUBLICA DE RIEGO Y DRENAJE DEL SUR RIORENSUR E.P.
Objeto de Proceso :	MEJORAMIENTO DE LOS SISTEMAS DE RIEGO PÚBLICO TABLÓN DE SARAGURO, LA PAPAYA, PAQUISHAPA Y CHUCCHUCCHIR DEL CANTON SARAGURO, PROVINCIA DE LOJA
Código:	MCO-REP-002-2015
Tipo Compra:	Obra
Presupuesto Referencial Total (Sin Iva):	USD 97,492.29
Tipo de Contratación:	Menor Cuantía
Forma de Pago:	Anticipo 20% Saldo: Pagos por Planilla 80.00%
Tipo de Adjudicación:	Total
Plazo de Entrega:	90 dias
Vigencia de Oferta:	30 dias
Funcionario encargado del proceso:	pauleth.2001@gmail.com
Estado del Proceso:	Desierta Razón: Por no cumplir con las especificaciones de los pliegos Fecha: 2015-10-22 17:25:01 Justificación: Por haber sido inhabilitadas las ofertas presentadas
Descripción:	MEJORAMIENTO DE LOS SISTEMAS DE RIEGO PÚBLICO TABLÓN DE SARAGURO, LA PAPAYA, PAQUISHAPA Y CHUCCHUCCHIR DEL CANTON SARAGURO, PROVINCIA DE LOJA
Costos de levantamiento de textos, reproducción y edición de los Pliegos	Costo: USD 250.00 Detalle de Pago:

Regresar Imprimir

CT: 10549-2015

MEMORANDO N° 621-REP-GOM-2015

PARA Ing. Edgar Rivas Jaramillo
GERENTE DE PLANIFICACION DE RIDRENSUR E.P
PARA Dra. Lilia Espinoza
GERENTE ADMINISTRATIVA FINANCIERA
DE: Ing. Ángel Collahuazo
GERENTE DE OPERACIÓN Y MANTENIMIENTO
ASUNTO: Solicitando Certificaciones
FECHA: 28 de octubre del 2015

Atendiendo sumilla constante en memorando N° 086-REP-CP-2015, en la que se solicita armar un nuevo expediente, con información actualizada para publicar en el portal de Compras Públicas "EL MEJORAMIENTO DE LOS SISTEMAS DE RIEGO PUBLICO LA PALMIRA, CAMPANA MALACATOS, QUINARA-TUMIANUMA, VILCABAMBA Y SANTIAGO DEL CANTON Y PROVINCIA DE LOJA"

Con la finalidad de reiniciar el proceso de contratación pública, solicito autorice a quien corresponda se **Anule la Certificación Presupuestaria N° 982** y se emita una nueva certificación, así como certificaciones POA y PAC a quien corresponda.

Particular que comunico para los fines pertinentes.

Atentamente,

Ing. Ángel Collahuazo
GERENTE DE OPERACIÓN Y MANTENIMIENTO.
MC/AC
Archivo
GG.

Jspuzach
2015-10-28
10h30

Prefectura LOJA Camino al progreso

RIEGO

COMPRAS PÚBLICAS

CT: 10549

MEMORANDO 086-REP-CP-2015

PARA : Ing. María Yolanda Mora Castro.
GERENTE GENERAL DE RIDRENSUR E. P.

DE: Eco. Paulina Rodríguez Castillo
ANÁLISTA DE COMPRAS PÚBLICAS DE RIDRENSUR E.P.

ASUNTO: Informe del proceso MCO-REP-003-2015, declarado desierto.

FECHA: 26 de octubre del 2015

Comunico a usted, que se ha procedido a declarar desierto el Proceso signado con el código MCO-REP-003-2015 MEJORAMIENTO DE LOS SISTEMAS DE RIEGO PÚBLICO LA PALMIRA, CAMPANA, MALACATOS, QUINARA-TUMIANUMA, VILCABAMBA Y SANTIAGO DEL CANTÓN Y PROVINCIA DE LOJA , de acuerdo al informe Calificación, de que el oferente no cumplió con las especificaciones del pliego, previa aprobación de su autoridad .

Con la finalidad, de que se informe al Área requirente, y se realice el trámite correspondiente.

RECEPCIÓN DE DOCUMENTOS RIDRENSUR EP
Fecha:
Hora:
F:

Atentamente,

Eco. Paulina Rodríguez Castillo.
ANALISTA DE COMPRAS PÚBLICAS

Visto Bueno,

Dra. Lilia Espinoza Erreiz.
GERENTEADMINNISTRATIVA-FINANCIERA

Cc: Archivo personal

Adjunto: reporte del SOCE.

G. Operación y Mant.
En coordinación con C. Público realizar reinicio de procesos URGENTE.
27-Oct-2015. 16:30

18 Hoó 27/10/15

Sistema Oficial de Contratación Pública

Jueves 22 de Octubre de 2015 | 18:06

RUC: 1160049840001 | Entidad: EMPRESA PUBLICA DE RIEGO Y DRENAJE DEL SUR RIDRENSUR E.P. | Usuario: pauly2015 | [Cerrar Sesión

Inicio | Datos Generales | Consultar | Entidad Contratante | Administración

»Información Proceso Contratación

FLUJO DE PROCESO

Aceptación Proveedor | Preguntas, Respuestas y Aclaraciones | En Curso | Calificación de Participantes | Desierta

FASE PRECONTRACTUAL

Ver Preguntas y/ó Aclaraciones

Ver Invitaciones

Descripción | Fechas | Productos | Parámetros de Calificación | Respuesta de Aceptación | Archivos

Descripción del Proceso de Contratación

Entidad:	EMPRESA PUBLICA DE RIEGO Y DRENAJE DEL SUR RIDRENSUR E.P.
Objeto de Proceso :	MEJORAMIENTO DE LOS SISTEMAS DE RIEGO PUBLICO LA PALMIRA, CAMPANA, MALACATOS, QUINARA-TUMIANUMA, VILCABAMBA Y SANTIAGO DEL CANTÓN Y PROVINCIA DE LOJA
Código:	MCO-REP-003-2015
Tipo Compra:	Obra
Presupuesto Referencial Total (Sin Iva):	USD 98,222.55
Tipo de Contratación:	Menor Cuantía
Forma de Pago:	Anticipo 20% Saldo: Pagos por Planilla 80.00%
Tipo de Adjudicacion:	Total
Plazo de Entrega:	90 dias
Vigencia de Oferta:	30 dias
Funcionario encargado del proceso:	pauleth.2001@gmail.com
Estado del Proceso:	Desierta Razón: De conformidad al informe de calificación , adjunto Fecha: 2015-10-22 18:06:32 Justificación: Por haber sido inhabilitadas las ofertas presentadas
Descripción:	MEJORAMIENTO DE LOS SISTEMAS DE RIEGO PÚBLICO LA PALMIRA, CAMPANA, MALACATOS, QUINARA-TUMIANUMA, VILCABAMBA Y SANTIAGO DEL CANTÓN Y PROVINCIA DE LOJA
Costos de levantamiento de textos, reproducción y edición de los Pliegos	Costo: USD 250.00 Detalle de Pago:

Regresar | Imprimir

efectura
LOJA
nino al progreso
RIEGO

CT: 11868 - 2015

MEMORANDO Nº 620-REP-GOM-2015

PARA: *Ing. María Yolanda Mora*
GERENTE GENERAL RIDRENSUR EP

DE: *Ángel Collahuazo Astudillo*
GERENTE DE OPERACIÓN Y MANTENIMIENTO

ASUNTO: *Propuesta de control de torrentes y prevenir desastres naturales en la ribera ecuatoriana del río Macará*

FECHA: *27 de octubre de 2015*

El presente tiene la finalidad de hacerle conocer que en el 2011, el Gobierno Provincial de Loja a través de RIDRENSUR EP con el apoyo de la Agencia Española de Cooperación Internacional ejecutó la I Etapa de la construcción de obras de protección y control de torrentes en el río Macará, aguas arriba del puente Internacional. En el 2012 la empresa pública de riego formula en formato SEMPLADES la Segunda Etapa del proyecto intitulado "IMPLEMENTACION DE OBRAS CIVILES PARA EL CONTROL DE AVENIDAS E INUNDACIONES EN TRAMOS CRITICOS DE LA SUB CUENCA TRANSFRONTERIZA DEL RIO MACARA (RIVERA ECUATORIANA), COMO PREVENCION ANTE LA OCURRENCIA PERIODICA DEL FENÓMENO EL NIÑO (FEN)"

En coordinación con la Gerencia de Planificación se revisó el proyecto, el mismo detalla los sitios a protegerse con muros de gavión en aproximadamente 3000 m que tiene un costo de USD $ 1 650 836,20

El proyecto con los diseños y presupuestos se encuentran en la Gerencia de Planificación.

Particular que le hacemos conocer para que se consideré como una propuesta que puede gestionarse a través de la cooperación internacional para su ejecución.

Atentamente.

Ing. Ángel Collahuazo Astudillo
GERENTE DE OPERACIÓN Y MANTENIMIENTO

Ing. Randon Ortiz Calle
GERENTE TECNICO

AC/
CC: GOM y GT

Ing. Ma Yolanda Mora
Ing. Javier Ruiz.
PARA INSPECCIÓN.
22-09-2015

Macará, 14 de septiembre de 2015

Ingeniero
Rafael Dávila Eguez
PREFECTO DE LA PROVINCIA DE LOJA
Presente.-

G. Técnica
G. Operación y Mant.
A conocimiento.
24-Sep-2015
16.10

DIRECCIÓN DE GESTIÓN AMBIENTAL
2014 - 2019
COBIERNO PROVINCIAL DE LOJA
RECIBIDO:
FECHA: 23 SEP 2015
HORA: 10:14

De nuestras consideraciones:

Reciba un cordial saludo y los mejores deseos de éxito en sus importantes funciones.

Señor Prefecto, los suscritos, agricultores de cinco sectores (Tamarindo, Las Mallas, Piedras Blancas, Checo, Puente Internacional) somos beneficiarios del proyecto "Implementación de Obras Civiles para el Control de Avenidas e Inundaciones en Tramos Críticos del Río Macará" ejecutado por la Prefectura de Loja y que en su PRIMERA ETAPA consolidó la protección de dos puntos críticos por donde se desbordaba el río Macará. Por tal razón y dado el éxito de los trabajos ejecutados, solicitamos a Usted muy comedidamente, se digne intervenir con sus buenos oficios para alcanzar la construcción de la SEGUNDA ETAPA del proyecto, que consiste en unir los dos mencionados puntos críticos con obras de protección en la margen derecha del río Macará, para evitar su desbordamiento y garantizar la producción de una extensa superficie de cultivos de arroz, de cuya actividad subsisten más de cincuenta familias.

Aprovechamos la oportunidad para invitarlo a realizar un recorrido por las obras actualmente ejecutadas y observar de manera directa la necesidad de implementar la segunda etapa de este proyecto que es de vital importancia para los agricultores del sector, más aún cuando está confirmada la presencia del fenómeno de"El Niño" para los próximos meses. Por lo expuesto, solicitamos con todo respeto, también ejecutar UNA LIMPIEZA DEL CAUCE EN ESTE TRAMO DEL RIO MACARA como medida de mitigación frente a los estragos que serían causados por tal fenómeno natural, insistiendo en que esta limpieza se haga a la brevedad posible, para que además de eficiente resulte oportuna.

Por su favorable atención, anticipamos nuestros sinceros agradecimientos.

Atentamente,

Edwin F. Camposverde J. 1102425418

Ramiro Román U 1100600178

GERALD GAONA SANCHEZ 1712491750

Vicente Román Crespo 1102272067

Luis Camacho 1102214325

RECEPCIÓN DE DOCUMENTOS
Fecha: 23-09-2015
Hora: 16:25

ARCHIVO Y CONTROL DE TRÁMITES

FECHA: 2015-09-23 17:55:00

AÑO:2015

PROCEDENCIA: EDWIN CAMPOVERDE J

TIPO : externo

TRAMITE Nº **11868**

CODIGO: **RIDRENSUR**

LUGAR: MACARA

DETALLE: SOLICITAN LA CONSTRUCCION DE LA SEGUNDA ETAPA DEL PROYECTO

De :	Doc. Nº	# Hojas	Enviado a	Para	Fecha	Firma
Lorena Alexandra Reyes Luna	OFICIO S/N	VARIAS HOJAS	GG	-21-	2015-09-23 17:55:00	
GG	Sello	1 sup	60 m	-21-	24/09/2015	Maria T 24-09-2015 12:32"
60 m	620	16 sup	GG	-21-	27/10/15	

29/9/15

Nota: Una vez finalizado el trámite se debe remitir el documento original y sus anexos para custodia de Archivo Central.

[Imprimir] - [Regresar]

REF: 11291
CT: 12364

refectura
LOJA
mino al progreso
RIEGO

MEMORANDO Nº 619-REP-GOM-2015

PARA: *Ad. Verónica Iñiguez O.*
RESPONSABLE DE TALENTO HUMANO DE RIDRENSUR EP
DE: *Ángel Collahuazo Astudillo*
GERENTE DE OPERACIÓN Y MANTENIMIENTO
ASUNTO: *Justificativo día 29 de septiembre de 2015*
FECHA: *23 de octubre de 2015*

El presente tiene la finalidad de hacerle conocer que el día 29 de septiembre del presente año, estuve de comisión en la parroquia Casanga, al que me desplace con el equipo topográfico de la empresa, con la finalidad de ubicar con el constructor un punto de control y el recorrido del área de intervención, como parte de la etapa de reconocimiento para el inicio de la construcción del proyecto Macandamine-Mongara.

Adjunto hoja de movilización debidamente legalizada para que se justifique mi ausencia de la oficina registrada en el control flash realizado el 29 de septiembre aproximadamente a las 12H20.

Particular que pongo a su conocimiento para los fines pertinentes.

Atentamente.

Ing. Ángel Collahuazo Astudillo
GERENTE DE OPERACIÓN Y MANTENIMIENTO

AC/
CC: Gerencia Operación y Mantenimiento

27-10-2015
09:44

Prefectura
LOJA
Camino al progreso
RIEGO

REF CT. 11291/2015
CT: 12364/2015

MEMORANDO N° 371-REP-GG-2015

PARA : Ab. Verónica Iñiguez O.- **RESPONSABLE DE TALENTO HUMANO**

: Ing. Randon Stalin Ortiz Calle - **GERENTE TÉCNICO**

: Ing. Edgar Rivas J.- **GERENTE DE PLANIFICACION**

: Ing. Ángel Collahuazo.- **GERENTE OPERACIÓN Y MANTENIMIENTO**

: Dra. Lilia Espinoza E.- **GERENTE ADMINISTRATIVO FINANCIERO**

DE : Ing. María Yolanda Mora. **GERENTE GENERAL RIDRENSUR E.P**

ASUNTO : Disposición

FECHA : 22 de octubre 2015

Mediante memorando nro 298-REP-GG-2015, se emitió directrices respecto a los permisos institucionales y personales, en razón que no se están cumpliendo y en base a lo señalado en memorando nro 1016-REP-TH-2015 se ha efectuado un registro de personal el día 29 de septiembre 2015, evidenciándose la ausencia de algunos funcionarios y servidores; por lo que:

Insisto ustedes y para conocimiento de todo el personal a su cargo, que previo a permisos ocasionales por actividades institucionales o personales, deberán presentar la hoja de salida, en la Unidad de Talento Humano; y para el caso de ustedes responsables de unidades, en la secretaria de Gerencia General para conocimiento y autorización de esta Gerencia.

Atentamente,

Ing. María Yolanda Mora Castro
GERENTE GENERAL RIDRENSUR E.P
MYM/ Yomara Jiménez T
Archivo: RIDRENSUR E.P
c.c T. HUMANO

9896
20/10/15

Sucre 06 - 76 entre José Antonio Eguiguren y Col
Telf. (593) 07-2582999
www.prefecturadeloja.gob.ec